OMP S.p.A.
Via XI Febbraio 18
I-25065 Lumezzane - Italy
VAT No: IT 00628500985

**Office and delivery service**
Via Industriale, 14 - I-25070 Bione - Italy
+39 0365 897941

omptea.eu - info@omptea.com

# 2390.244.6

## Sifone in PP

### DESCRIZIONE DEL PRODOTTO

1. entrata H. 200 × 1"¼
2. uscita L. 300 × ø40
3. rosone PP ø78

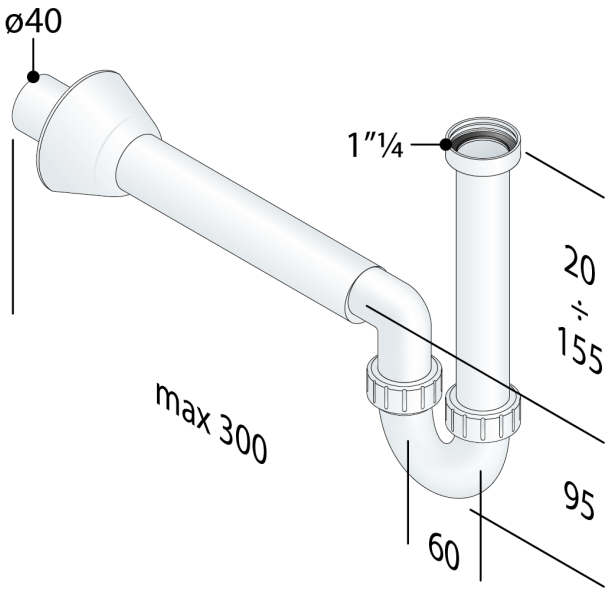


| | |
|---|---|
| **Nome** | Chihuahua |
| **Misure** | 1"¼×ø40 |
| **Sifonatura** | 50 |
| **Portata** | 42 |
| **Certificazioni** | Prodotto conforme alla norma europea EN274 |

OMP S.p.A.
Via XI Febbraio 18
I-25065 Lumezzane - Italy
VAT No: IT 00628500985

**Office and delivery service**
Via Industriale, 14 - I-25070 Bione - Italy
+39 0365 897941

omptea.eu - info@omptea.com

## PHOTO GALLERY