OMP S.p.A.
Via XI Febbraio 18
I-25065 Lumezzane - Italy
VAT No: IT 00628500985

Office and delivery service
Via Industriale, 14 - I-25070 Bione - Italy
+39 0365 897941

omptea.eu - info@omptea.com

245.096.6

ABS Glockenventil für Brausetasse mit ø60 loch

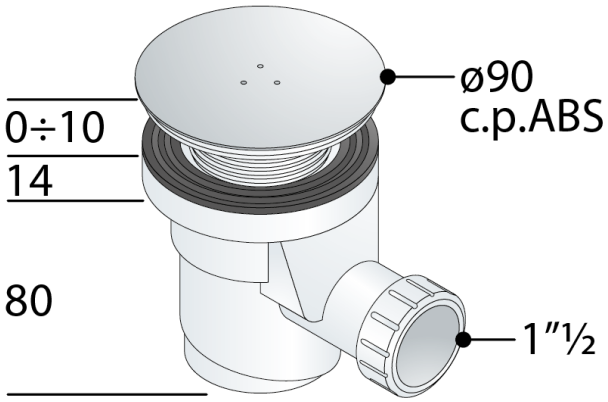

DESCRIZIONE DEL PRODOTTO

1. Edelstahl beschichtetes ABS-Gitter ø90
2. ABS Flanschen ø80
3. Ausgang 1"½
4. Raum unter Brausetasse 80

Abmessungen	ø90×1"½
Wasserstandshöhe	50
Wasserdurchflussmenge	29
Zertification	Nach europäischen Normen produziert EN274
Nome	Atria

OMP S.p.A.
Via XI Febbraio 18
I-25065 Lumezzane - Italy
VAT No: IT 00628500985

Office and delivery service
Via Industriale, 14 - I-25070 Bione - Italy
+39 0365 897941

omptea.eu - info@omptea.com
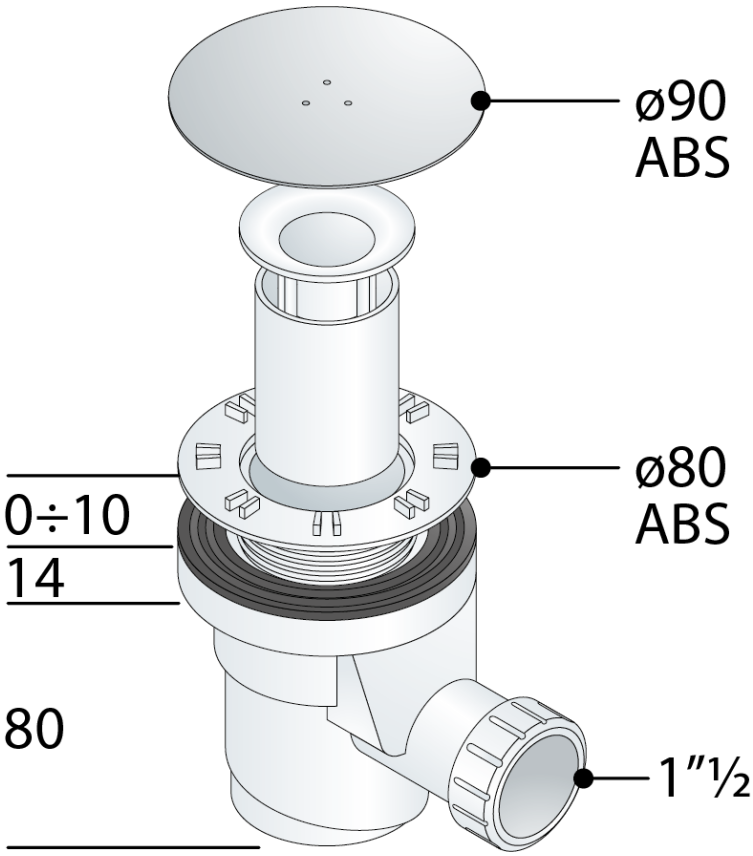
PHOTO GALLERY