OMP S.p.A.
Via XI Febbraio 18
I-25065 Lumezzane - Italy
VAT No: IT 00628500985

Office and delivery service
Via Industriale, 14 - I-25070 Bione - Italy
+39 0365 897941

omptea.eu - info@omptea.com

2465.602.8

Bonde de sol siphoïde en ABS

DESCRIZIONE DEL PRODOTTO

1. grille et cadre en acier inoxydable AISI316 réglable en hauteur
2. grille à carreler 130×130
3. cadre 150×150 orientable
4. imperméabilisation périmétrique du vidage
5. siphon démontable pour les opérations périodiques d'entretien
6. dry-spot, point de drainage de l'eau filtrée par le revêtement
7. sortie latéral DN50 en ABS
8. hauteur du revêtement 20÷40
9. encombrement dans la chape H. 80

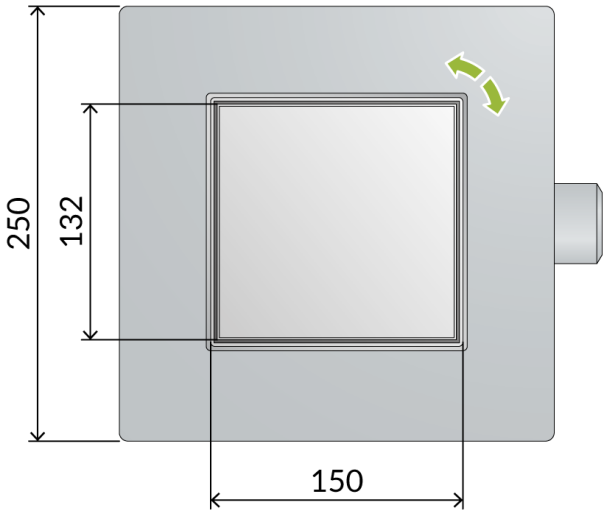

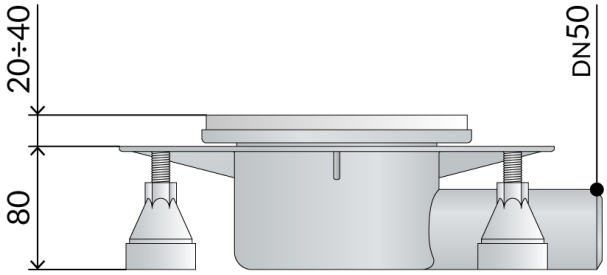

Nome	Odessa
Mesures	150×150 × DN50
Misura-HM	80
Débit	29
Certifications	Produit conforme aux normes européennes EN1253
Misura-HT	20÷40
Garde d'eau	50

OMP S.p.A.
Via XI Febbraio 18
I-25065 Lumezzane - Italy
VAT No: IT 00628500985

Office and delivery service
Via Industriale, 14 - I-25070 Bione - Italy
+39 0365 897941

omptea.eu - info@omptea.com
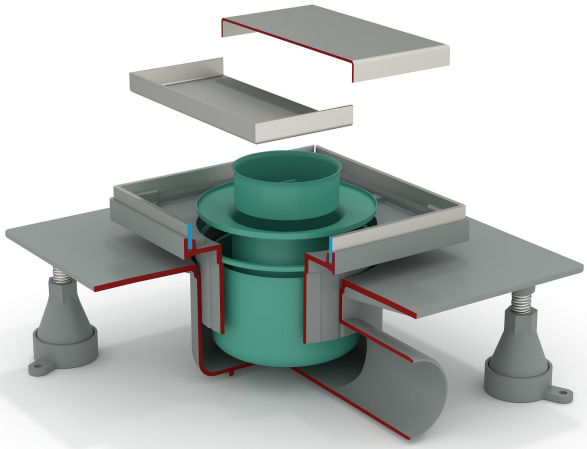
PHOTO GALLERY