OMP S.p.A.
Via XI Febbraio 18
I-25065 Lumezzane - Italy
VAT No: IT 00628500985
Office and delivery service
Via Industriale, 14 - I-25070 Bione - Italy
+39 0365 897941
omptea.eu - info@omptea.com

247.304.0

Suplemento rebosadero en PP blanco para lavabo

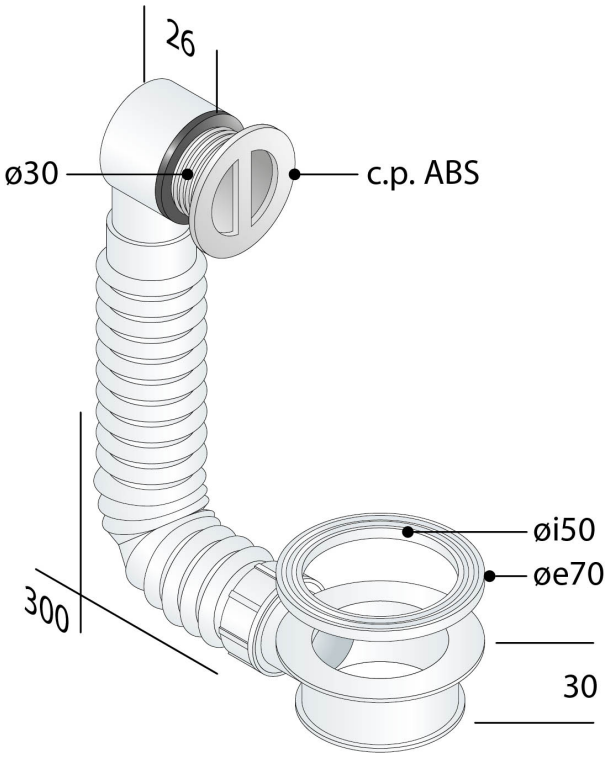

DESCRIZIONE DEL PRODOTTO

1. rejilla en ABS cromado
2. para agujeros ø30
3. para espesor 5÷20
4. medida máx entre los ejes 300
5. con junta

Medidas	ø30×øi50
Nome	Ring O
Flujo de agua de rebosadero	15

OMP S.p.A.
Via XI Febbraio 18
I-25065 Lumezzane - Italy
VAT No: IT 00628500985

Office and delivery service
Via Industriale, 14 - I-25070 Bione - Italy
+39 0365 897941

omptea.eu - info@omptea.com

PHOTO GALLERY