OMP S.p.A.
Via XI Febbraio 18
I-25065 Lumezzane - Italy
VAT No: IT 00628500985
Office and delivery service
Via Industriale, 14 - I-25070 Bione - Italy
+39 0365 897941
omptea.eu - info@omptea.com

247.354.0

Weiße PP Überlaufgarnitur für Waschbecken

DESCRIZIONE DEL PRODOTTO

1. ABS verchromt Gitter
2. für Löcher ø25
3. für dicken 5÷20
4. maximale Große zwischen den Achsen 300
5. mit Dichtung

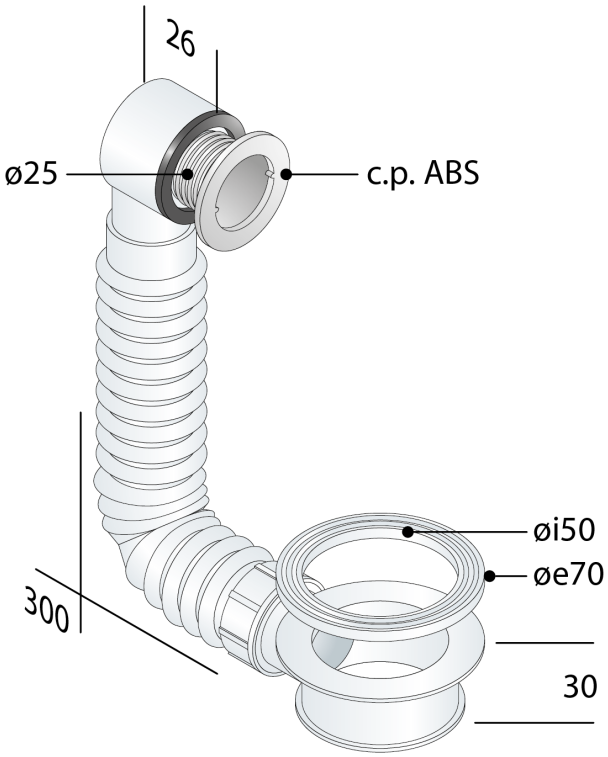

Abmessungen	ø25×øi50
Nome	Ring O
Überlauf Wasserdurchflussmenge	15

OMP S.p.A.
Via XI Febbraio 18
I-25065 Lumezzane - Italy
VAT No: IT 00628500985

Office and delivery service
Via Industriale, 14 - I-25070 Bione - Italy
+39 0365 897941

omptea.eu - info@omptea.com

PHOTO GALLERY