OMP S.p.A.
Via XI Febbraio 18
I-25065 Lumezzane - Italy
VAT No: IT 00628500985

Office and delivery service
Via Industriale, 14 - I-25070 Bione - Italy
+39 0365 897941

omptea.eu - info@omptea.com

25.495.4.K

Siphon tubulaire en laiton chromé

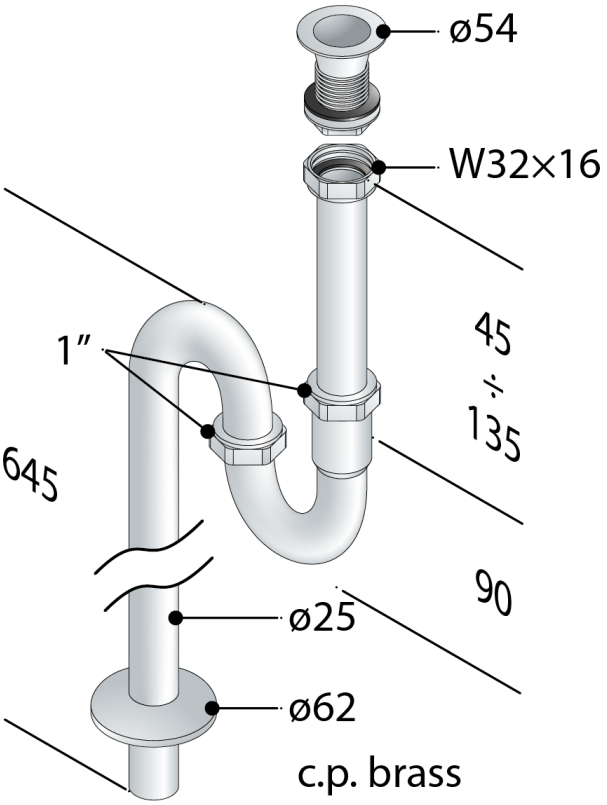

DESCRIZIONE DEL PRODOTTO

1. avec bonde ø54
2. sans bouchon
3. entrée H. 120 × W32-16
4. sortie de sol H. 645 × ø25
5. rosace laiton ø62

Mesures	W32-16×ø25
Débit	34
Garde d'eau	60

OMP S.p.A.
Via XI Febbraio 18
I-25065 Lumezzane - Italy
VAT No: IT 00628500985

Office and delivery service
Via Industriale, 14 - I-25070 Bione - Italy
+39 0365 897941

omptea.eu - info@omptea.com

PHOTO GALLERY