OMP S.p.A.
Via XI Febbraio 18
I-25065 Lumezzane - Italy
VAT No: IT 00628500985
Office and delivery service
Via Industriale, 14 - I-25070 Bione - Italy
+39 0365 897941
omptea.eu - info@omptea.com

25.495.4.K

Sifone tubolare in ottone cromato

DESCRIZIONE DEL PRODOTTO

1. con piletta ø54
2. senza tappo
3. entrata H. 120 × W32-16
4. uscita a pavimento H. 645 × ø25
5. rosone ottone ø62

Misure	W32-16×ø25
Sifonatura	60
Portata	34

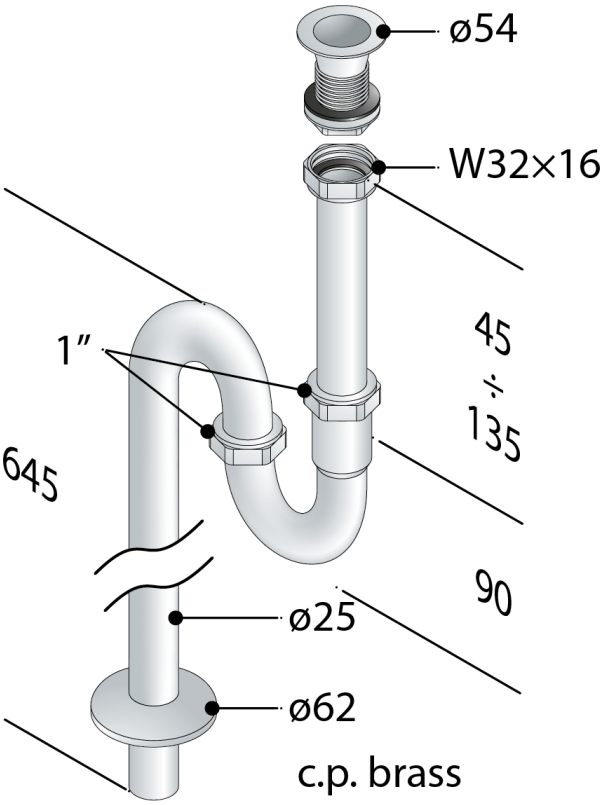

OMP S.p.A.
Via XI Febbraio 18
I-25065 Lumezzane - Italy
VAT No: IT 00628500985

Office and delivery service
Via Industriale, 14 - I-25070 Bione - Italy
+39 0365 897941

omptea.eu - info@omptea.com

PHOTO GALLERY