OMP S.p.A.
Via XI Febbraio 18
I-25065 Lumezzane - Italy
VAT No: IT 00628500985
Office and delivery service
Via Industriale, 14 - I-25070 Bione - Italy
+39 0365 897941
omptea.eu - info@omptea.com

25.911.5

Messing verchromt Röhrensiphon

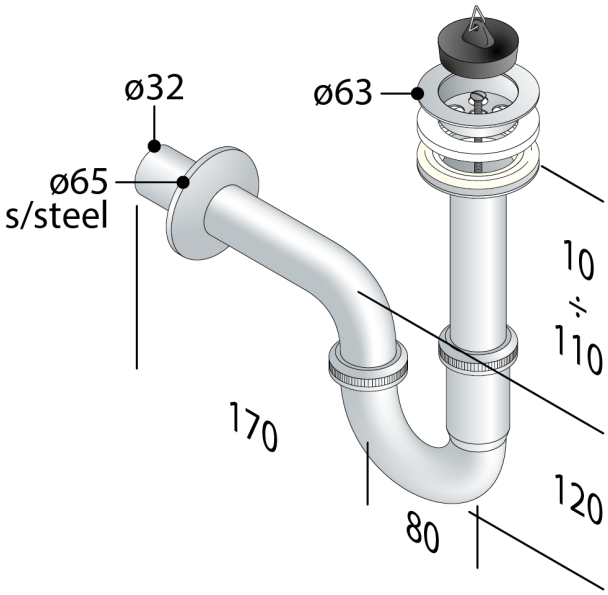

DESCRIZIONE DEL PRODOTTO

1. mit Simplexventil ø63
2. Stopfen mit Dreieckbügel
3. Tauchrohr H. 120
4. Wandrohr L. 170 × ø32
5. Edelstahl Rosette ø65

Zertification	Nach europäischen Normen produziert EN274
Abmessungen	ø63×ø32
Wasserdurchflussmenge	30
Wasserstandshöhe	60

OMP S.p.A.
Via XI Febbraio 18
I-25065 Lumezzane - Italy
VAT No: IT 00628500985

Office and delivery service
Via Industriale, 14 - I-25070 Bione - Italy
+39 0365 897941

omptea.eu - info@omptea.com