OMP S.p.A.
Via XI Febbraio 18
I-25065 Lumezzane - Italy
VAT No: IT 00628500985

Office and delivery service
Via Industriale, 14 - I-25070 Bione - Italy
+39 0365 897941

omptea.eu - info@omptea.com

2517.400.5

Sifone bottiglia in PP per bidet

DESCRIZIONE DEL PRODOTTO

1. entrata H. 120 × 1”¼
2. uscita ø32
3. senza tubo d’uscita
4. senza rosone

Misure	1”¼×ø32
Sifonatura	30
Portata	55

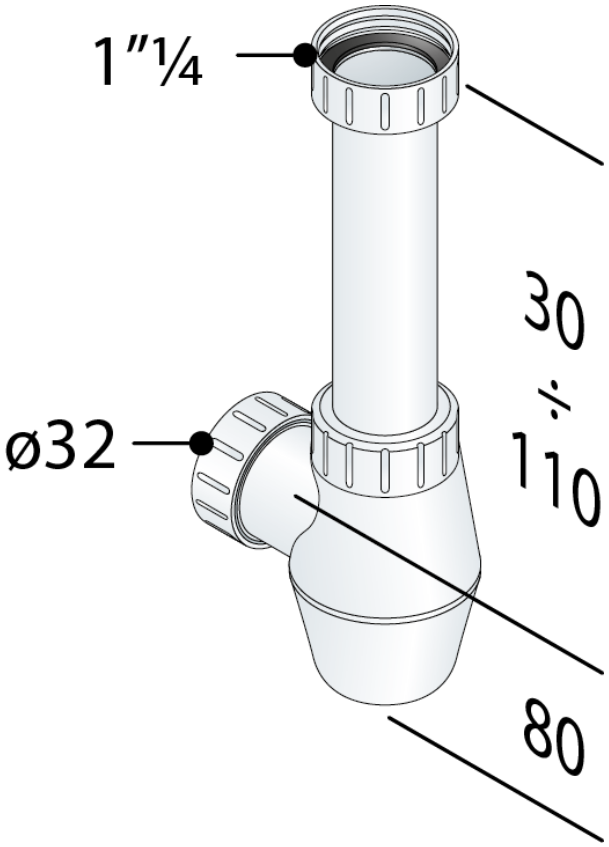

OMP S.p.A.
Via XI Febbraio 18
I-25065 Lumezzane - Italy
VAT No: IT 00628500985

Office and delivery service
Via Industriale, 14 - I-25070 Bione - Italy
+39 0365 897941

omptea.eu - info@omptea.com

PHOTO GALLERY