OMP S.p.A.
Via XI Febbraio 18
I-25065 Lumezzane - Italy
VAT No: IT 00628500985
Office and delivery service
Via Industriale, 14 - I-25070 Bione - Italy
+39 0365 897941
omptea.eu - info@omptea.com

2529.000.5

PP Excentergarnitur

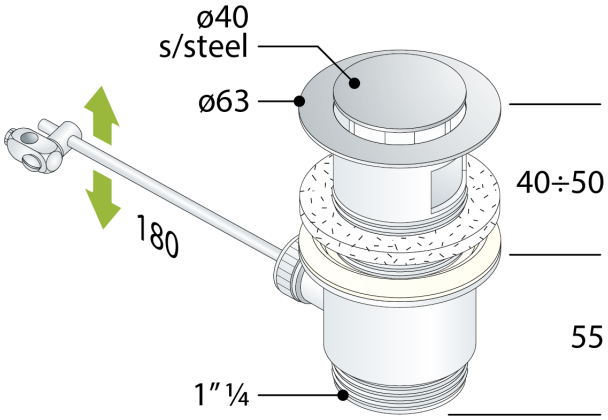

DESCRIZIONE DEL PRODOTTO

1. Edelstahl Stopfen ø40
2. Gewindeschaft H. 60
3. Gegenmutter H. 50 × 1"¼
4. ohne Zugstange
5. Edelstahl Stange L. 180

Zertification	Nach europäischen Normen produziert EN274
Abmessungen	ø63×1"¼
Wasserdurchflussmenge	49

OMP S.p.A.
Via XI Febbraio 18
I-25065 Lumezzane - Italy
VAT No: IT 00628500985

Office and delivery service
Via Industriale, 14 - I-25070 Bione - Italy
+39 0365 897941

omptea.eu - info@omptea.com

PHOTO GALLERY