OMP S.p.A.
Via XI Febbraio 18
I-25065 Lumezzane - Italy
VAT No: IT 00628500985

Office and delivery service
Via Industriale, 14 - I-25070 Bione - Italy
+39 0365 897941

omptea.eu - info@omptea.com

2529.000.5

Bonde en PP pour vidage à tirette

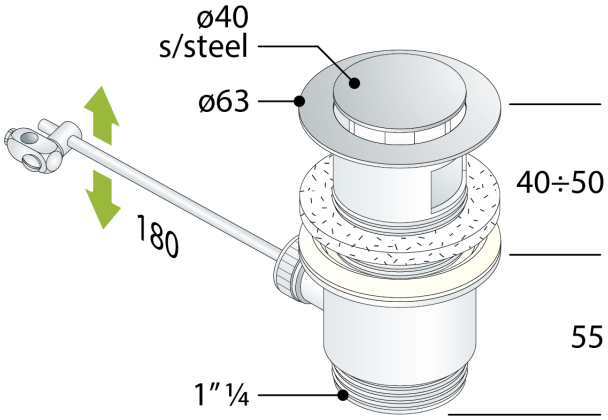

DESCRIZIONE DEL PRODOTTO

1. bouchon ø40 acier
2. corps de bonde H. 60
3. contre-écrou H. 50 × 1"¼
4. sans tirette
5. tige L. 180 inox

Certifications	Produit conforme aux normes européennes EN274
Mesures	ø63×1"¼
Débit	49

OMP S.p.A.
Via XI Febbraio 18
I-25065 Lumezzane - Italy
VAT No: IT 00628500985

Office and delivery service
Via Industriale, 14 - I-25070 Bione - Italy
+39 0365 897941

omptea.eu - info@omptea.com

PHOTO GALLERY