OMP S.p.A.
Via XI Febbraio 18
I-25065 Lumezzane - Italy
VAT No: IT 00628500985
Office and delivery service
Via Industriale, 14 - I-25070 Bione - Italy
+39 0365 897941
omptea.eu - info@omptea.com

254.066.6

PP Glockenventil für Brausetasse mit ø60 loch

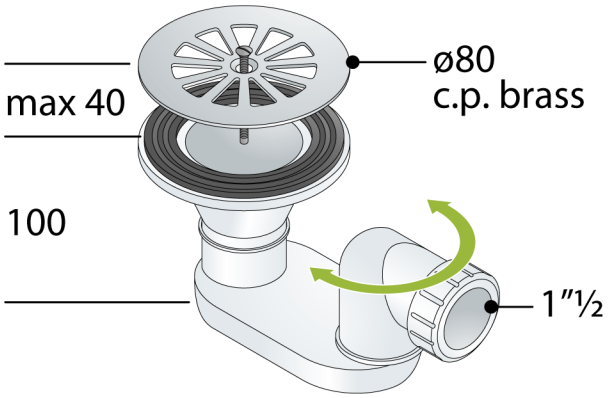

DESCRIZIONE DEL PRODOTTO

1. MS-ver. Gitter ø80
2. Seitenausgang 1"½
3. Raum unter Brausetasse 100

Nome	Sadr
Abmessungen	ø80×1"½
Wasserstandshöhe	40
Wasserdurchflussmenge	32

OMP S.p.A.
Via XI Febbraio 18
I-25065 Lumezzane - Italy
VAT No: IT 00628500985

Office and delivery service
Via Industriale, 14 - I-25070 Bione - Italy
+39 0365 897941

omptea.eu - info@omptea.com

PHOTO GALLERY