OMP S.p.A.
Via XI Febbraio 18
I-25065 Lumezzane - Italy
VAT No: IT 00628500985

Office and delivery service
Via Industriale, 14 - I-25070 Bione - Italy
+39 0365 897941

omptea.eu - info@omptea.com

254.066.6

Desagüe sifonico en PP para plato de ducha ø60

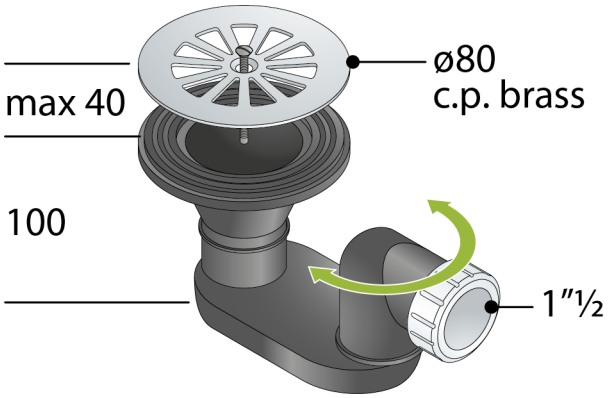

DESCRIZIONE DEL PRODOTTO

1. rejilla ø80 latón cromado
2. salida lateral 1"½
3. espesor bajo plato ducha 100

Nome	Sadr
Medidas	ø80×1"½
Cierre hidráulico	40
Flujo de agua	32

OMP S.p.A.
Via XI Febbraio 18
I-25065 Lumezzane - Italy
VAT No: IT 00628500985

Office and delivery service
Via Industriale, 14 - I-25070 Bione - Italy
+39 0365 897941

omptea.eu - info@omptea.com

PHOTO GALLERY