OMP S.p.A.
Via XI Febbraio 18
I-25065 Lumezzane - Italy
VAT No: IT 00628500985
Office and delivery service
Via Industriale, 14 - I-25070 Bione - Italy
+39 0365 897941
omptea.eu - info@omptea.com

2552.451.8

Piletta sifoide per scarico a pavimento in ABS

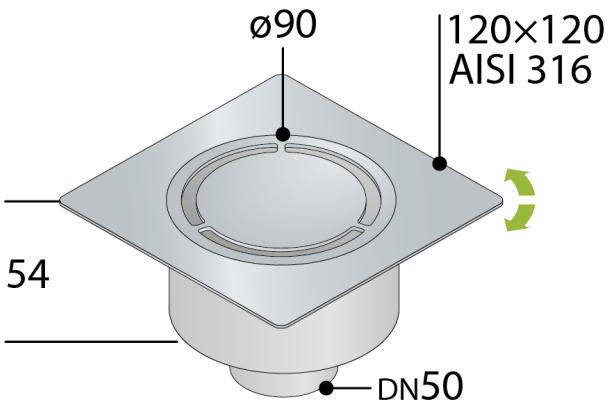

DESCRIZIONE DEL PRODOTTO

1. griglia ø90 in acciaio inox AISI316 modello Design
2. cornice 120×120 orientabile in acciaio inox AISI316
3. sifone estraibile per pulizie periodiche
4. uscita verticale DN50 in ABS
5. ingombro sottotraccia H. 54

Nome	Manila steel
Misure	120×120 × DN50
Sifonatura	35
Portata	23

OMP S.p.A.
Via XI Febbraio 18
I-25065 Lumezzane - Italy
VAT No: IT 00628500985

Office and delivery service
Via Industriale, 14 - I-25070 Bione - Italy
+39 0365 897941

omptea.eu - info@omptea.com
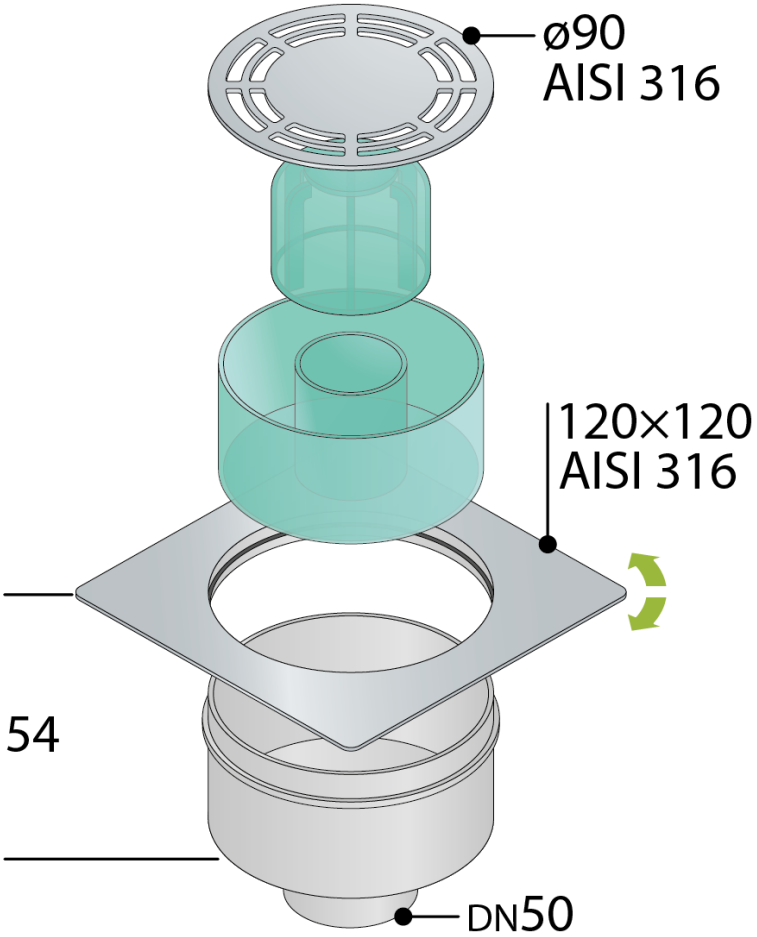
PHOTO GALLERY