OMP S.p.A.
Via XI Febbraio 18
I-25065 Lumezzane - Italy
VAT No: IT 00628500985
Office and delivery service
Via Industriale, 14 - I-25070 Bione - Italy
+39 0365 897941
omptea.eu - info@omptea.com

2555.401.8

Bonde de sol siphoïde en ABS

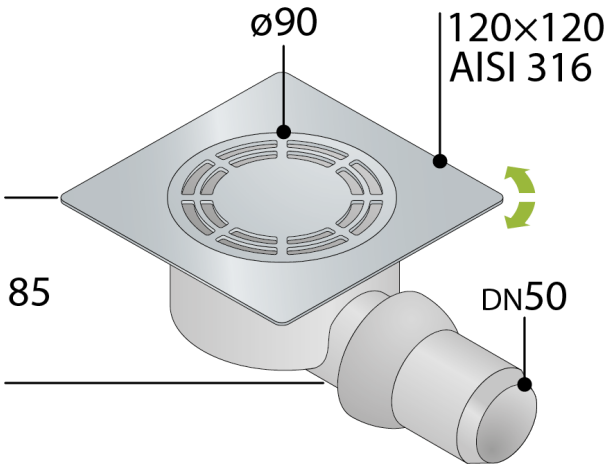

DESCRIZIONE DEL PRODOTTO

1. grille ø90 en acier inoxydable AISI316 modèle Standard
2. cadre 120×120 orientable en acier inoxydable AISI316
3. siphon démontable pour les opérations périodiques d'entretien
4. sortie latéral articulée DN50 en ABS
5. encombrement dans la chape H. 85

Nome	Kuala Lumpur steel
Mesures	120×120 × DN50
Garde d'eau	35
Débit	23

OMP S.p.A.
Via XI Febbraio 18
I-25065 Lumezzane - Italy
VAT No: IT 00628500985

Office and delivery service
Via Industriale, 14 - I-25070 Bione - Italy
+39 0365 897941

omptea.eu - info@omptea.com
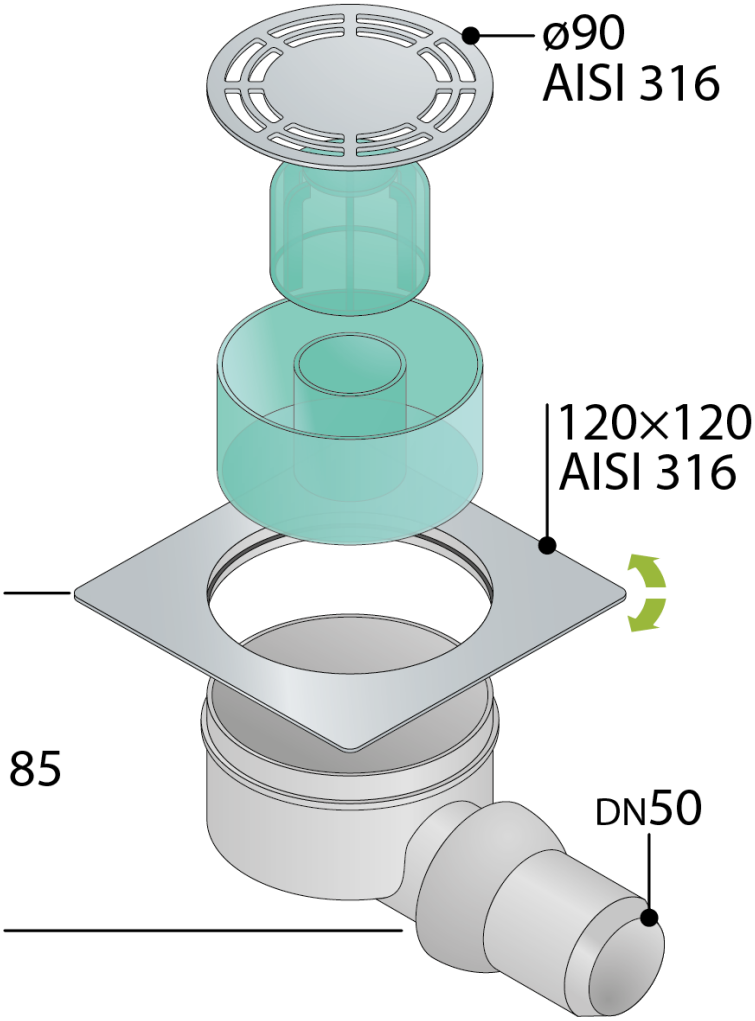
PHOTO GALLERY