OMP S.p.A.
Via XI Febbraio 18
I-25065 Lumezzane - Italy
VAT No: IT 00628500985

**Office and delivery service**
Via Industriale, 14 - I-25070 Bione - Italy
+39 0365 897941

omptea.eu - info@omptea.com

# 2555.466.8

## Bonde de sol siphoïde en ABS

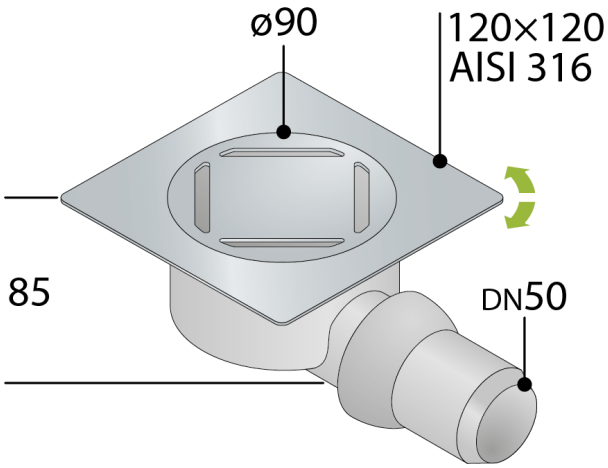


### DESCRIZIONE DEL PRODOTTO

1. avec clapet anti-odeur
2. grille ø90 en acier inoxydable AISI316 modèle Square
3. cadre 120×120 orientable en acier inoxydable AISI316
4. siphon démontable pour les opérations périodiques d'entretien
5. sortie latéral articulée DN50 en ABS
6. encombrement dans la chape H. 85

| | |
|---|---|
| **Nome** | Kuala Lumpur dry trap |
| **Mesures** | 120×120 × DN50 |
| **Débit** | 23 |

OMP S.p.A.
Via XI Febbraio 18
I-25065 Lumezzane - Italy
VAT No: IT 00628500985

**Office and delivery service**
Via Industriale, 14 - I-25070 Bione - Italy
+39 0365 897941

omptea.eu - info@omptea.com
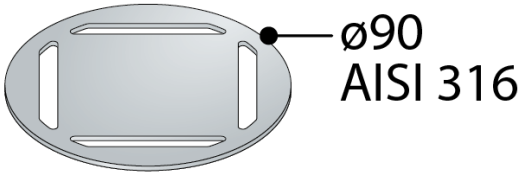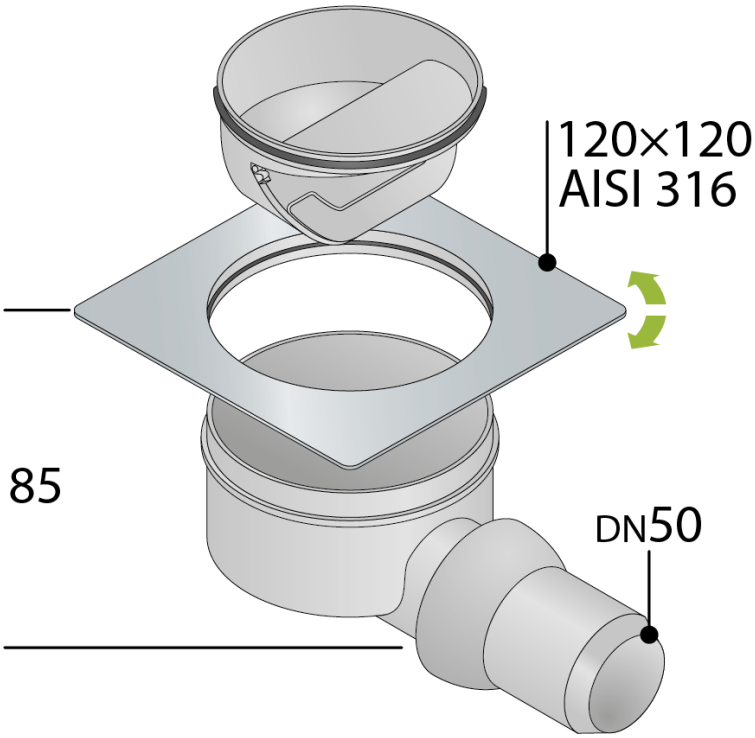
## PHOTO GALLERY