OMP S.p.A.
Via XI Febbraio 18
I-25065 Lumezzane - Italy
VAT No: IT 00628500985
Office and delivery service
Via Industriale, 14 - I-25070 Bione - Italy
+39 0365 897941
omptea.eu - info@omptea.com

256.019.8

Desagüe sifonico en PP para plato de ducha ø60

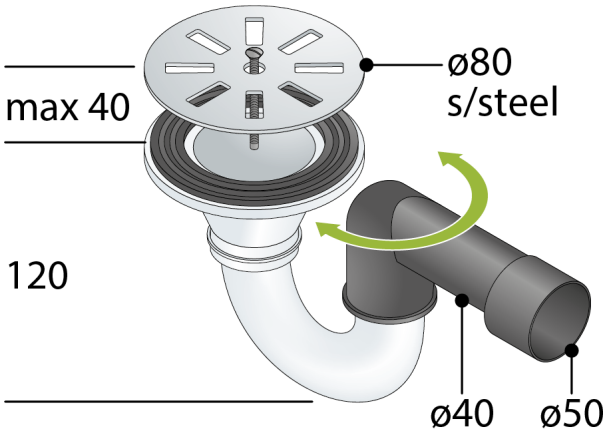

DESCRIZIONE DEL PRODOTTO

1. rejilla ø80 acero
2. salida lateral en PEHD ø40/50
3. espesor bajo plato ducha 120

Nome	Sadr
Medidas	ø80×ø40/50
Cierre hidráulico	50
Flujo de agua	32
Certificaciones	Producto conforme a las normas europeas EN274

OMP S.p.A.
Via XI Febbraio 18
I-25065 Lumezzane - Italy
VAT No: IT 00628500985

Office and delivery service
Via Industriale, 14 - I-25070 Bione - Italy
+39 0365 897941

omptea.eu - info@omptea.com

PHOTO GALLERY