OMP S.p.A.
Via XI Febbraio 18
I-25065 Lumezzane - Italy
VAT No: IT 00628500985
Office and delivery service
Via Industriale, 14 - I-25070 Bione - Italy
+39 0365 897941
omptea.eu - info@omptea.com

256.066.6

Bonde siphoïde en PP pour receveur de douche avec trou ø60

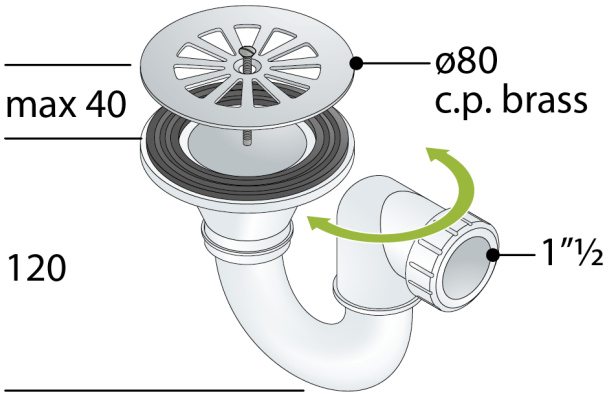

DESCRIZIONE DEL PRODOTTO

1. grille ø80 laiton chromé
2. sortie latérale 1"½
3. encombrement sous receveur de douche 120

Nome	Sadr
Mesures	ø80×1"½
Garde d'eau	50
Débit	32
Certifications	Produit conforme aux normes européennes EN274

OMP S.p.A.
Via XI Febbraio 18
I-25065 Lumezzane - Italy
VAT No: IT 00628500985

Office and delivery service
Via Industriale, 14 - I-25070 Bione - Italy
+39 0365 897941

omptea.eu - info@omptea.com

PHOTO GALLERY