OMP S.p.A.
Via XI Febbraio 18
I-25065 Lumezzane - Italy
VAT No: IT 00628500985
Office and delivery service
Via Industriale, 14 - I-25070 Bione - Italy
+39 0365 897941
omptea.eu - info@omptea.com

2562.201.8

Bote sifónico a pavimento en ABS

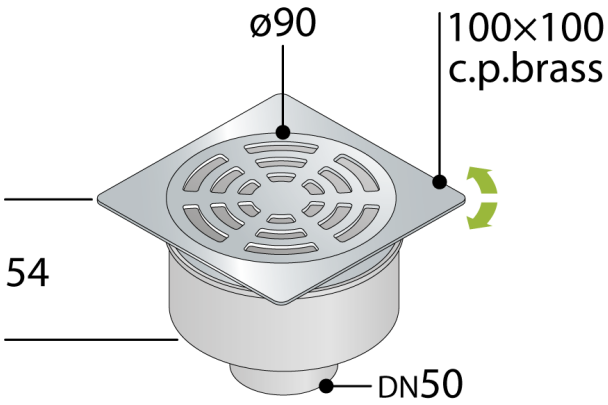

DESCRIZIONE DEL PRODOTTO

1. rejilla ø90 en latón cromado modelo Standard
2. marco 100×100 orientable en latón cromado
3. sifón extraíble para operaciones de limpieza
4. salida vertical DN50 en ABS
5. espesor de losa H. 54

Nome	Manila
Medidas	100×100 × DN50
Cierre hidráulico	35
Flujo de agua	23

OMP S.p.A.
Via XI Febbraio 18
I-25065 Lumezzane - Italy
VAT No: IT 00628500985

Office and delivery service
Via Industriale, 14 - I-25070 Bione - Italy
+39 0365 897941

omptea.eu - info@omptea.com
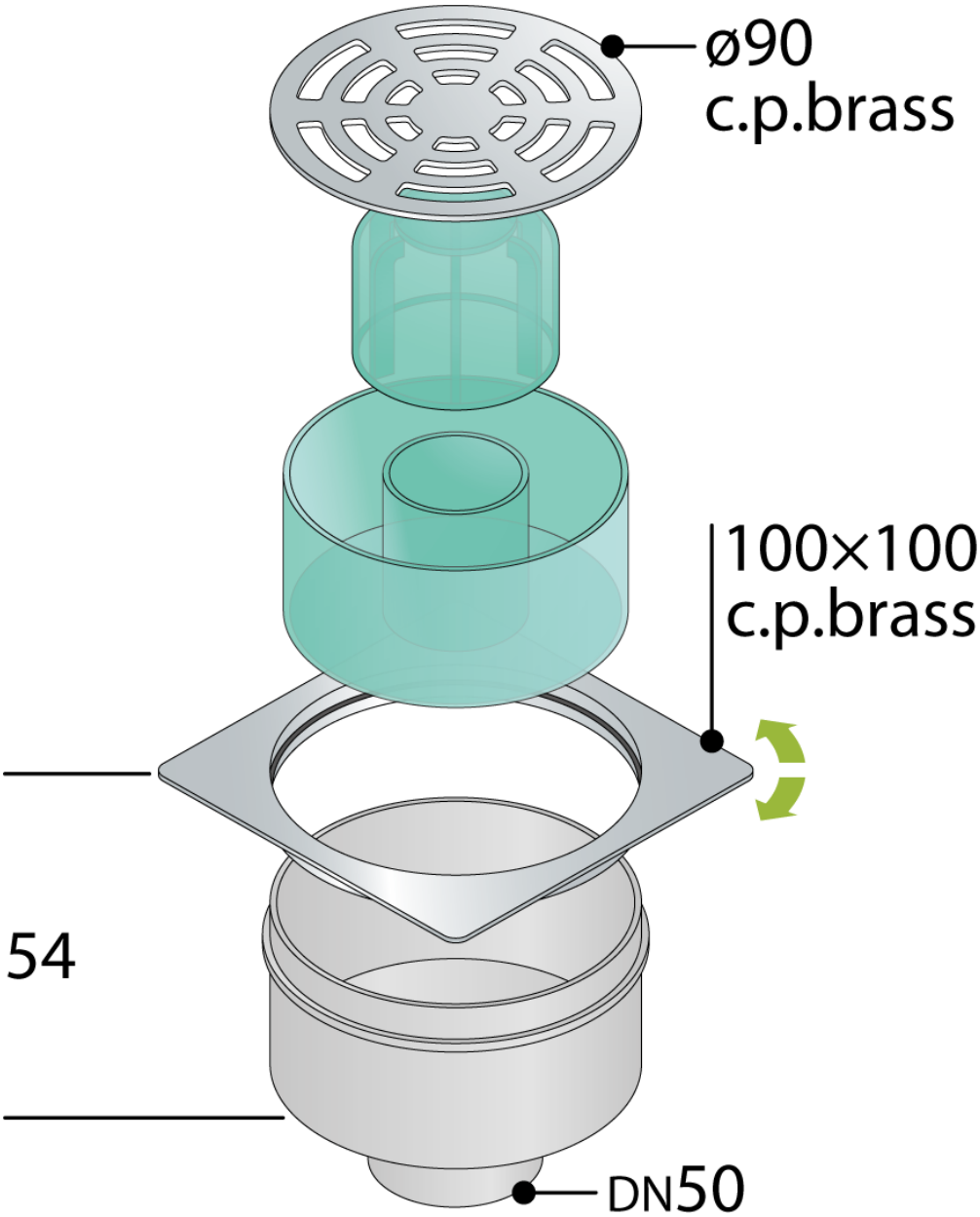
PHOTO GALLERY