OMP S.p.A.
Via XI Febbraio 18
I-25065 Lumezzane - Italy
VAT No: IT 00628500985
Office and delivery service
Via Industriale, 14 - I-25070 Bione - Italy
+39 0365 897941
omptea.eu - info@omptea.com

2562.201.8

Bonde de sol siphoïde en ABS

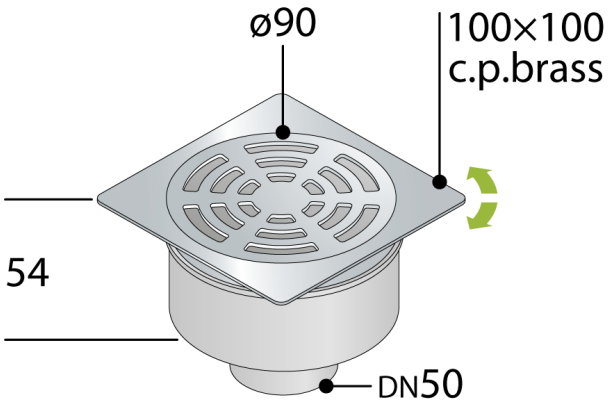

DESCRIZIONE DEL PRODOTTO

1. grille ø90 en laiton chromé modèle Standard
2. cadre 100×100 orientable en laiton chromé
3. siphon démontable pour les opérations périodiques d'entretien
4. sortie verticale DN50 en ABS
5. encombrement dans la chape H. 54

Nome	Manila
Mesures	100×100 × DN50
Garde d'eau	35
Débit	23

OMP S.p.A.
Via XI Febbraio 18
I-25065 Lumezzane - Italy
VAT No: IT 00628500985

Office and delivery service
Via Industriale, 14 - I-25070 Bione - Italy
+39 0365 897941

omptea.eu - info@omptea.com
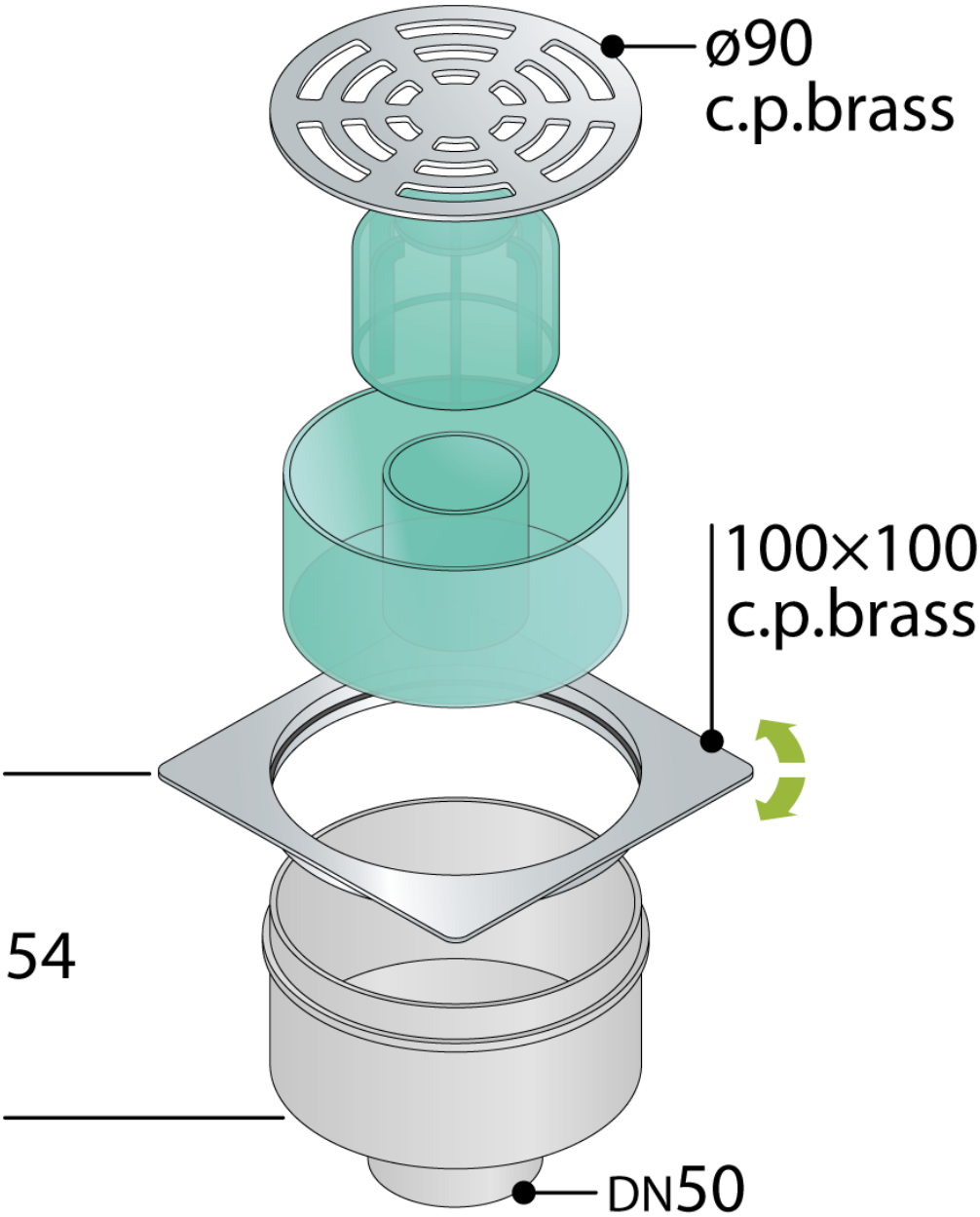
PHOTO GALLERY