OMP S.p.A.
Via XI Febbraio 18
I-25065 Lumezzane - Italy
VAT No: IT 00628500985
Office and delivery service
Via Industriale, 14 - I-25070 Bione - Italy
+39 0365 897941
omptea.eu - info@omptea.com

2562.401.8

ABS Bodenablauf

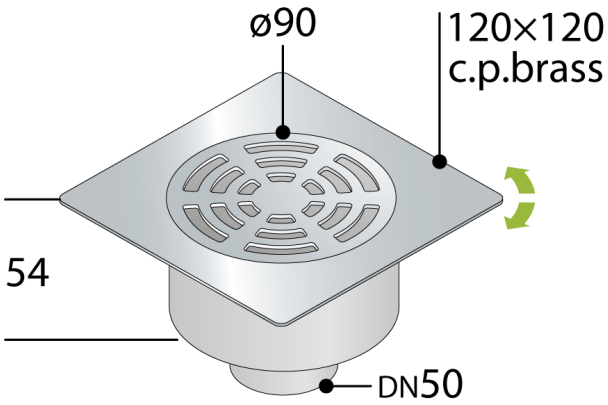

DESCRIZIONE DEL PRODOTTO

1. Ms-ver. Gitter ø90 Modell Standard
2. Ms-ver. orientierbar Rahmen 120×120
3. herausnehmbarer Geruchsverschluss zur regelmäßigen Reinigung
4. ABS vertikaler Ausgang DN50
5. Einbauhöhe unter dem Boden H. 54

Nome	Manila
Abmessungen	120×120 × DN50
Wasserstandshöhe	35
Wasserdurchflussmenge	23

OMP S.p.A.
Via XI Febbraio 18
I-25065 Lumezzane - Italy
VAT No: IT 00628500985

Office and delivery service
Via Industriale, 14 - I-25070 Bione - Italy
+39 0365 897941

omptea.eu - info@omptea.com
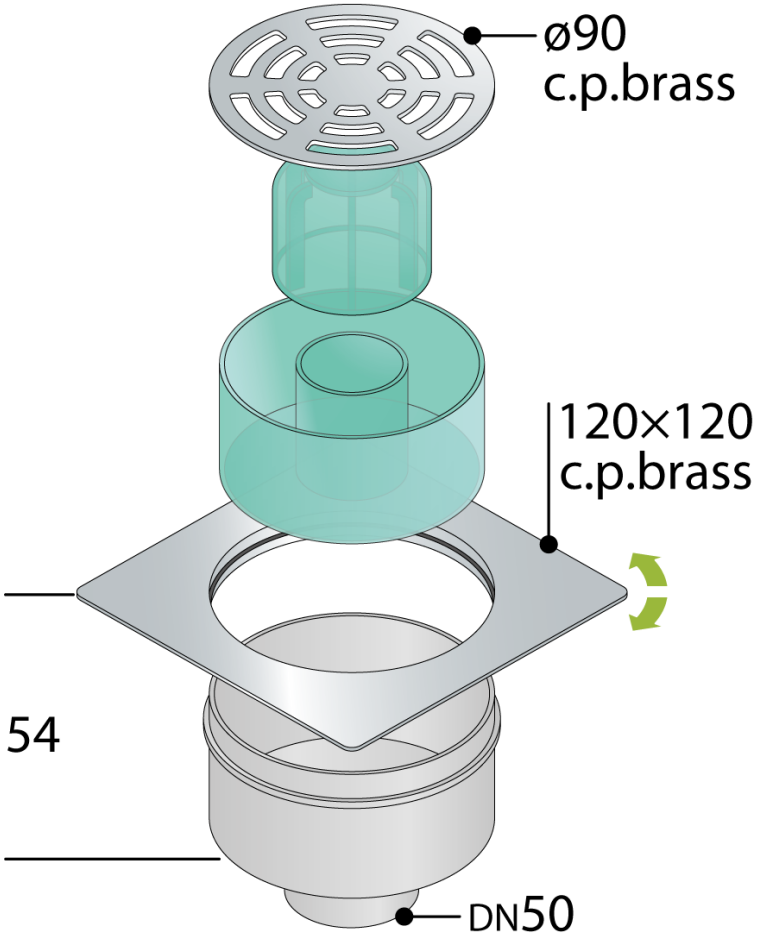
PHOTO GALLERY