OMP S.p.A.
Via XI Febbraio 18
I-25065 Lumezzane - Italy
VAT No: IT 00628500985
Office and delivery service
Via Industriale, 14 - I-25070 Bione - Italy
+39 0365 897941
omptea.eu - info@omptea.com

2565.906.8

Piletta sifoide per scarico a pavimento in ABS

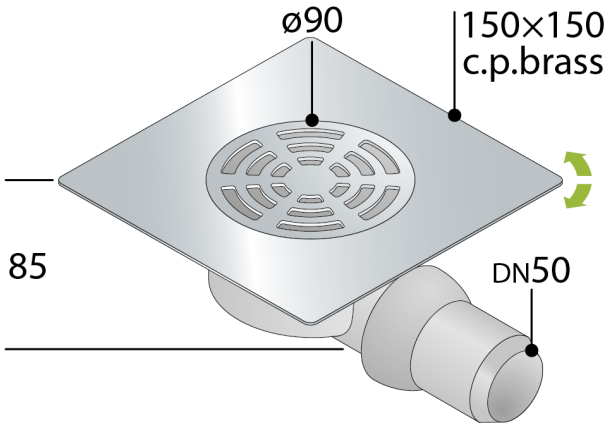

DESCRIZIONE DEL PRODOTTO

1. con sifone a secco
2. griglia ø90 in ottone cromato modello Standard
3. cornice 150×150 orientabile in ottone cromato
4. sifone estraibile per pulizie periodiche
5. uscita laterale snodata DN50 in ABS
6. ingombro sottotraccia H. 85

Nome	Kuala Lumpur dry trap
Misure	150×150×DN50
Portata	23

OMP S.p.A.
Via XI Febbraio 18
I-25065 Lumezzane - Italy
VAT No: IT 00628500985

Office and delivery service
Via Industriale, 14 - I-25070 Bione - Italy
+39 0365 897941

omptea.eu - info@omptea.com
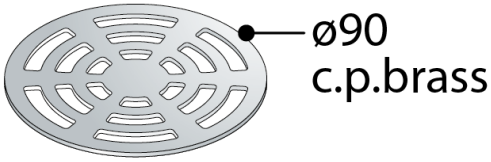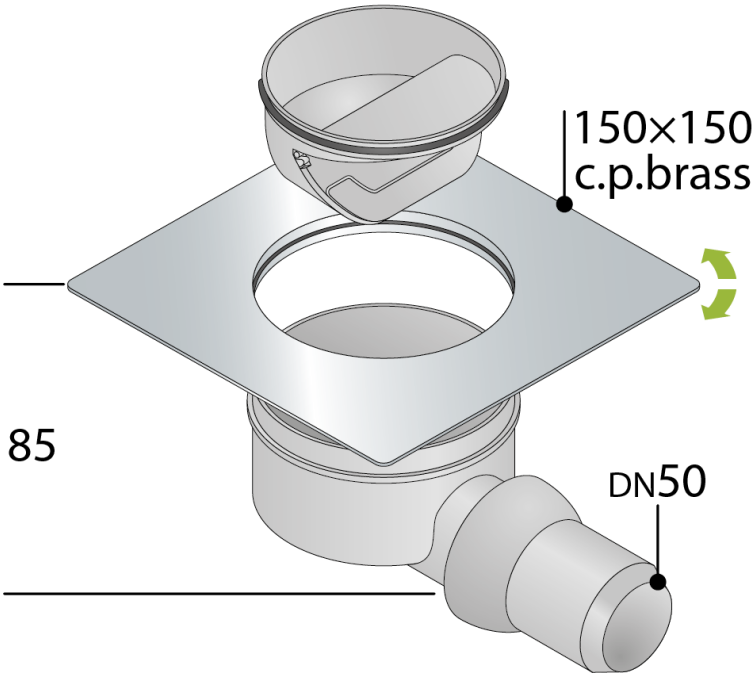
PHOTO GALLERY