OMP S.p.A.
Via XI Febbraio 18
I-25065 Lumezzane - Italy
VAT No: IT 00628500985

Office and delivery service
Via Industriale, 14 - I-25070 Bione - Italy
+39 0365 897941

omptea.eu - info@omptea.com

26.511.5

Siphon tubulaire en laiton chromé

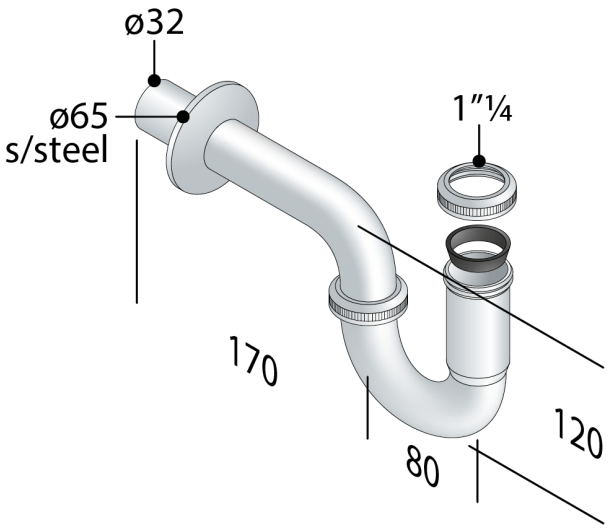

DESCRIZIONE DEL PRODOTTO

1. entrée 1"¼
2. sans tube entrée
3. sortie L. 170 × ø32
4. rosace inox ø65

Mesures	1"¼×ø32
Garde d'eau	60

OMP S.p.A.
Via XI Febbraio 18
I-25065 Lumezzane - Italy
VAT No: IT 00628500985

Office and delivery service
Via Industriale, 14 - I-25070 Bione - Italy
+39 0365 897941

omptea.eu - info@omptea.com