OMP S.p.A.
Via XI Febbraio 18
I-25065 Lumezzane - Italy
VAT No: IT 00628500985

Office and delivery service
Via Industriale, 14 - I-25070 Bione - Italy
+39 0365 897941

omptea.eu - info@omptea.com

26.711.5

Sifone tubolare in ottone cromato

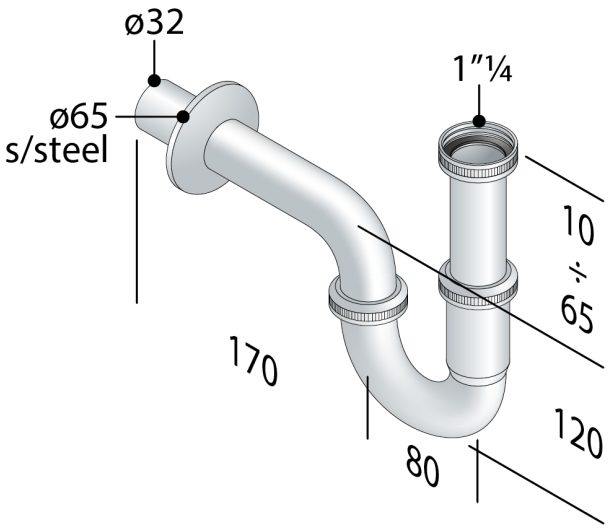

DESCRIZIONE DEL PRODOTTO

1. entrata H. 75 × 1"¼
2. uscita L. 170 × ø32
3. rosone inox ø65

Misure	1"¼×ø32
Sifonatura	60
Portata	63
Certificazioni	Prodotto conforme alla norma europea EN274
Nome	S-Pipe

OMP S.p.A.
Via XI Febbraio 18
I-25065 Lumezzane - Italy
VAT No: IT 00628500985

Office and delivery service
Via Industriale, 14 - I-25070 Bione - Italy
+39 0365 897941

omptea.eu - info@omptea.com

PHOTO GALLERY