OMP S.p.A.
Via XI Febbraio 18
I-25065 Lumezzane - Italy
VAT No: IT 00628500985
Office and delivery service
Via Industriale, 14 - I-25070 Bione - Italy
+39 0365 897941
omptea.eu - info@omptea.com

26.791.5

Sifón tubular en latón cromado con salida a suelo

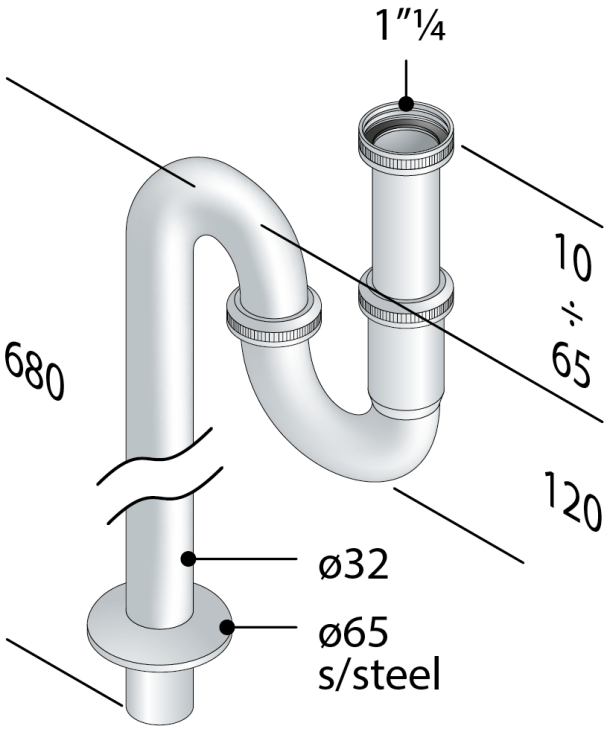

DESCRIZIONE DEL PRODOTTO

1. entrada H. 75 × 1"¼
2. salida H. 680 × ø32
3. plafón embellecedor acero ø65

Certificaciones	Producto conforme a las normas europeas EN274
Medidas	1"¼×ø32
Flujo de agua	63
Cierre hidráulico	60

OMP S.p.A.
Via XI Febbraio 18
I-25065 Lumezzane - Italy
VAT No: IT 00628500985

Office and delivery service
Via Industriale, 14 - I-25070 Bione - Italy
+39 0365 897941

omptea.eu - info@omptea.com