OMP S.p.A.
Via XI Febbraio 18
I-25065 Lumezzane - Italy
VAT No: IT 00628500985

**Office and delivery service**
Via Industriale, 14 - I-25070 Bione - Italy
+39 0365 897941

omptea.eu - info@omptea.com

# 26.922.5

## Sifone tubolare in ottone cromato

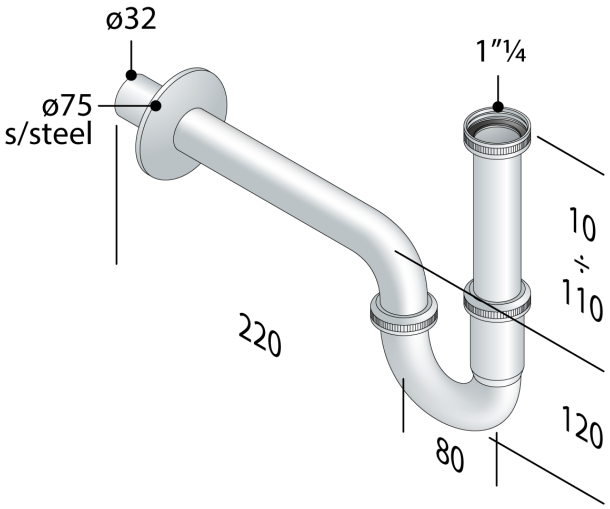


### DESCRIZIONE DEL PRODOTTO

1. entrata H. 120 × 1"¼
2. uscita L. 220 × ø32
3. rosone inox ø75

| | |
|---|---|
| **Misure** | 1"¼×ø32 |
| **Sifonatura** | 60 |
| **Portata** | 63 |
| **Certificazioni** | Prodotto conforme alla norma europea EN274 |

OMP S.p.A.
Via XI Febbraio 18
I-25065 Lumezzane - Italy
VAT No: IT 00628500985

**Office and delivery service**
Via Industriale, 14 - I-25070 Bione - Italy
+39 0365 897941

omptea.eu - info@omptea.com

## PHOTO GALLERY