OMP S.p.A.
Via XI Febbraio 18
I-25065 Lumezzane - Italy
VAT No: IT 00628500985

Office and delivery service
Via Industriale, 14 - I-25070 Bione - Italy
+39 0365 897941

omptea.eu - info@omptea.com

26.952.5

Messing verchromt Röhrensiphon

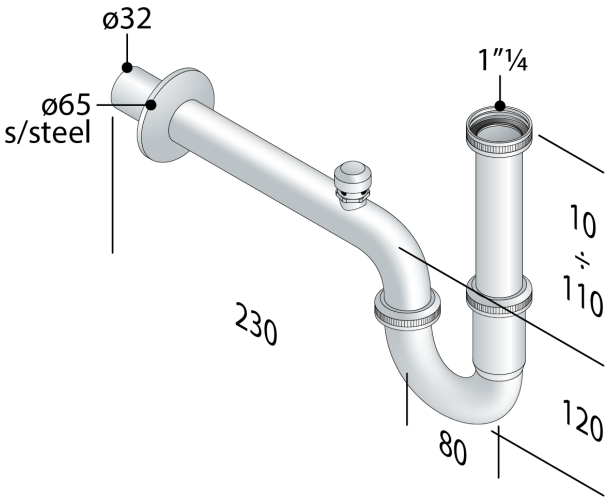

DESCRIZIONE DEL PRODOTTO

1. Tauchrohr H. 120 × 1"¼
2. Wandrohr L. 230 × ø32
3. mit Rohrbelüfter
4. Edelstahl Rosette ø65

Zertification	Nach europäischen Normen produziert EN274
Abmessungen	1"¼×ø32
Wasserdurchflussmenge	63
Wasserstandshöhe	60

OMP S.p.A.
Via XI Febbraio 18
I-25065 Lumezzane - Italy
VAT No: IT 00628500985

Office and delivery service
Via Industriale, 14 - I-25070 Bione - Italy
+39 0365 897941

omptea.eu - info@omptea.com