OMP S.p.A.
Via XI Febbraio 18
I-25065 Lumezzane - Italy
VAT No: IT 00628500985
Office and delivery service
Via Industriale, 14 - I-25070 Bione - Italy
+39 0365 897941
omptea.eu - info@omptea.com

263.201.8

Bonde de sol siphoïde en ABS conçue pour imperméabilisation en couche mince

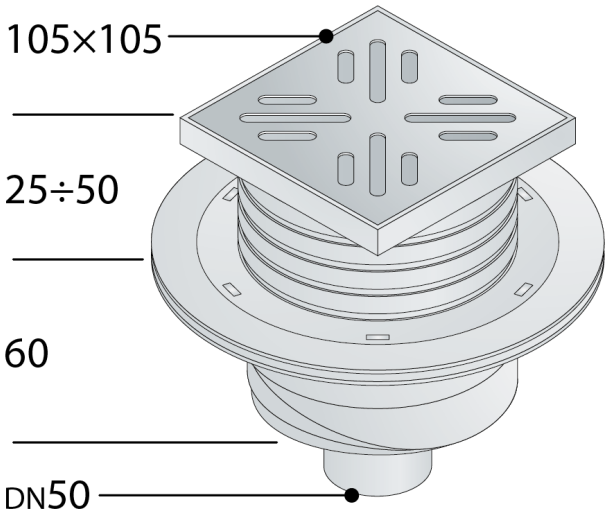

DESCRIZIONE DEL PRODOTTO

1. grille en acier inoxydable 105×105
2. collerette conçue pour recevoir la toile d'imperméabilisation en couche mince
3. siphon démontable pour les opérations périodiques d'entretien
4. sortie verticale DN50
5. hauteur du revêtement 25÷50
6. encombrement dans la chape H. 60

Nome	Wang
Mesures	105×105×DN50
Garde d'eau	30
Débit	32

OMP S.p.A.
Via XI Febbraio 18
I-25065 Lumezzane - Italy
VAT No: IT 00628500985

Office and delivery service
Via Industriale, 14 - I-25070 Bione - Italy
+39 0365 897941

omptea.eu - info@omptea.com

PHOTO GALLERY