OMP S.p.A.
Via XI Febbraio 18
I-25065 Lumezzane - Italy
VAT No: IT 00628500985
Office and delivery service
Via Industriale, 14 - I-25070 Bione - Italy
+39 0365 897941
omptea.eu - info@omptea.com

263.902.6

Pozzetto sifonato per scarico a pavimento in PP

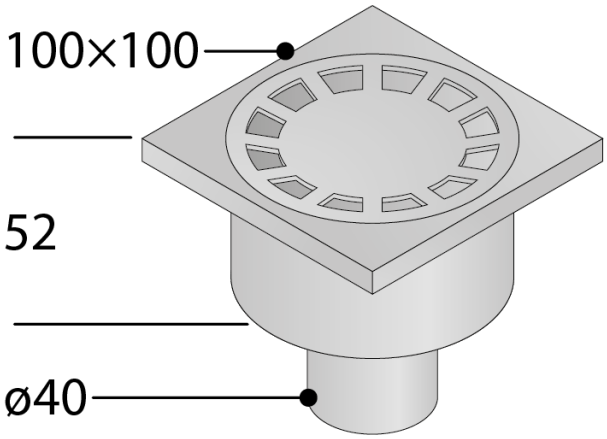

DESCRIZIONE DEL PRODOTTO

1. griglia 100×100
2. ispezionabile
3. uscita verticale ø40
4. ingombro sottotraccia H. 52

Misure	100×100×ø40
Sifonatura	3
Portata	36

OMP S.p.A.
Via XI Febbraio 18
I-25065 Lumezzane - Italy
VAT No: IT 00628500985

Office and delivery service
Via Industriale, 14 - I-25070 Bione - Italy
+39 0365 897941

omptea.eu - info@omptea.com

PHOTO GALLERY