OMP S.p.A.
Via XI Febbraio 18
I-25065 Lumezzane - Italy
VAT No: IT 00628500985

Office and delivery service
Via Industriale, 14 - I-25070 Bione - Italy
+39 0365 897941

omptea.eu - info@omptea.com

263.902.8

PP Bodenablauf

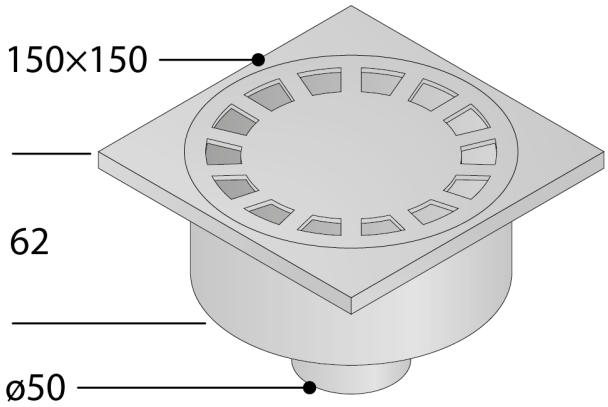

DESCRIZIONE DEL PRODOTTO

1. Gitter 150×150
2. inspizierbar
3. vertikaler Ausgang ø50
4. Einbauhöhe unter dem Boden H. 62

Abmessungen	150×150×ø50
Wasserstandshöhe	15
Wasserdurchflussmenge	36

OMP S.p.A.
Via XI Febbraio 18
I-25065 Lumezzane - Italy
VAT No: IT 00628500985

Office and delivery service
Via Industriale, 14 - I-25070 Bione - Italy
+39 0365 897941

omptea.eu - info@omptea.com