OMP S.p.A.
Via XI Febbraio 18
I-25065 Lumezzane - Italy
VAT No: IT 00628500985

Office and delivery service
Via Industriale, 14 - I-25070 Bione - Italy
+39 0365 897941

omptea.eu - info@omptea.com

263.902.8

Bonde de sol siphoïde en PP

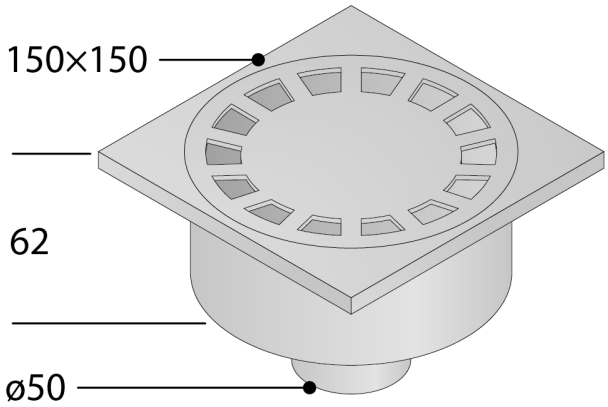

DESCRIZIONE DEL PRODOTTO

1. grille 150×150
2. inspectable
3. sortie verticale ø50
4. encombrement dans la chape H. 62

Mesures	150×150×ø50
Garde d'eau	15
Débit	62

OMP S.p.A.
Via XI Febbraio 18
I-25065 Lumezzane - Italy
VAT No: IT 00628500985

Office and delivery service
Via Industriale, 14 - I-25070 Bione - Italy
+39 0365 897941

omptea.eu - info@omptea.com