OMP S.p.A.
Via XI Febbraio 18
I-25065 Lumezzane - Italy
VAT No: IT 00628500985
Office and delivery service
Via Industriale, 14 - I-25070 Bione - Italy
+39 0365 897941
omptea.eu - info@omptea.com

2652.495.8

Bonde de sol siphoïde en ABS conçue pour imperméabilisation en couche mince

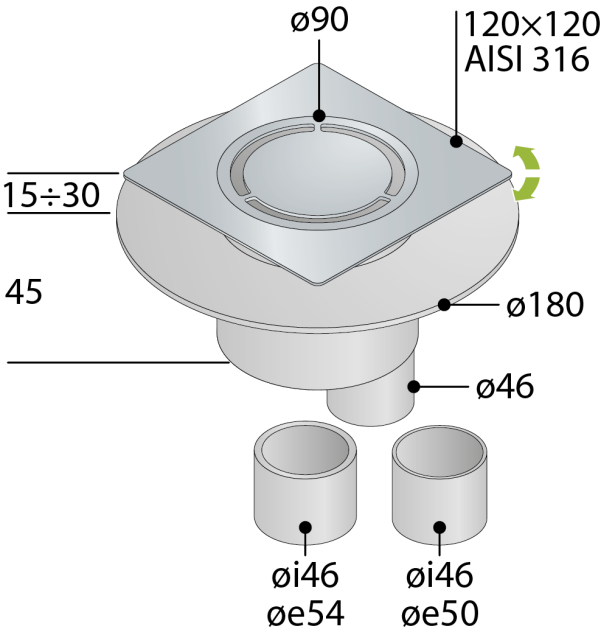

DESCRIZIONE DEL PRODOTTO

1. grille et cadre en acier inoxydable AISI316 réglable en hauteur
2. grille ø90 modèle Design
3. cadre 120×120 orientable
4. collerette conçue pour recevoir la toile d'imperméabilisation en couche mince
5. sans toile imperméabilisante
6. siphon démontable pour les opérations périodiques d'entretien
7. dry-spot, point de drainage de l'eau filtrée par le revêtement
8. sortie verticale en ABS ø46/50/54
9. hauteur du revêtement 15÷30
10. encombrement dans la chape H. 45

Nome	Tirana steel
Mesures	120×120 × ø46/50/54
Garde d'eau	30
Débit	20

OMP S.p.A.
Via XI Febbraio 18
I-25065 Lumezzane - Italy
VAT No: IT 00628500985

Office and delivery service
Via Industriale, 14 - I-25070 Bione - Italy
+39 0365 897941

omptea.eu - info@omptea.com
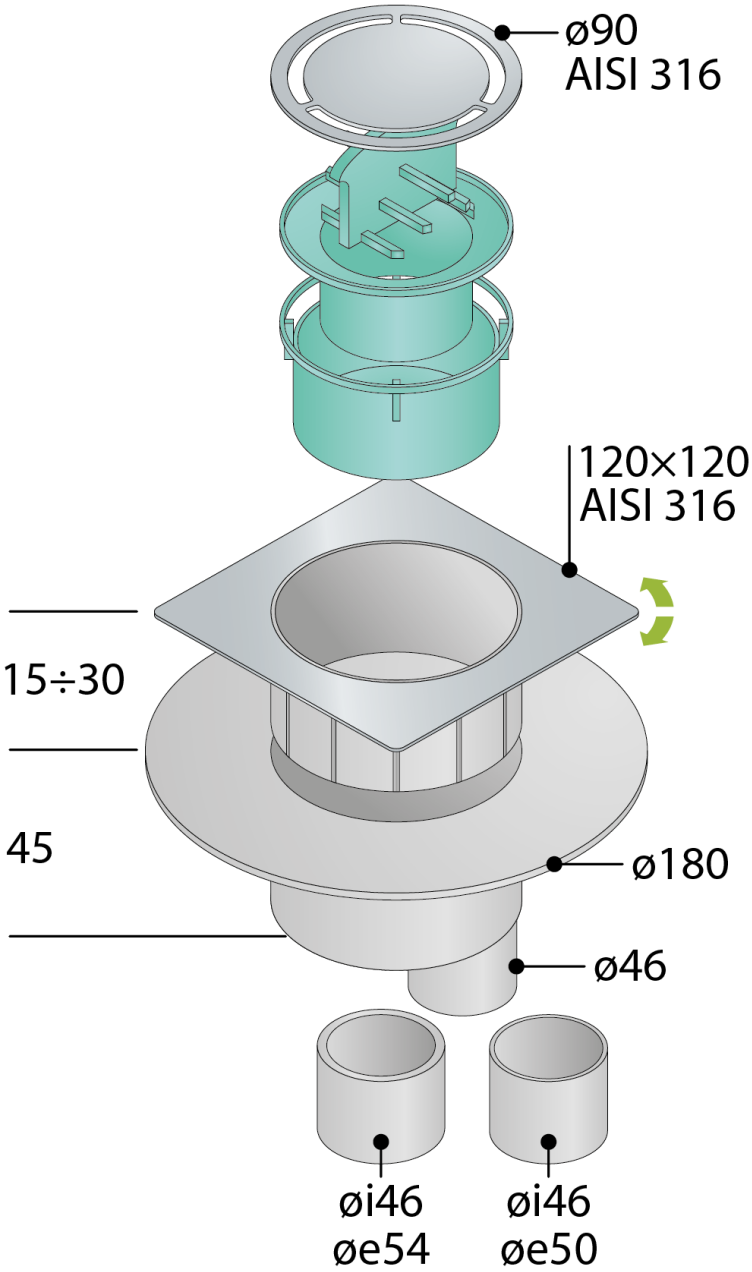
PHOTO GALLERY