OMP S.p.A.
Via XI Febbraio 18
I-25065 Lumezzane - Italy
VAT No: IT 00628500985
Office and delivery service
Via Industriale, 14 - I-25070 Bione - Italy
+39 0365 897941
omptea.eu - info@omptea.com

2652.596.8

Bote sifónico a pavimento en ABS con predisposición para impermeabilización a capa fina

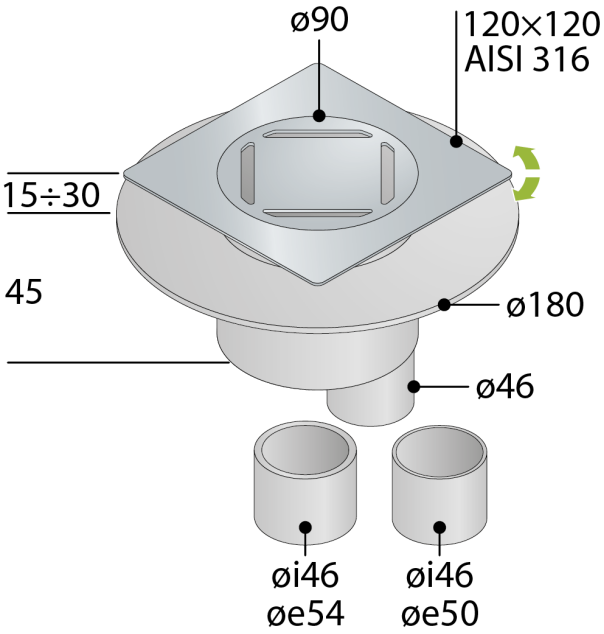

DESCRIZIONE DEL PRODOTTO

1. con válvula anti-olores
2. rejilla y marco en acero inoxidable AISI316 regulable en altura
3. rejilla ø90 modelo Square
4. marco 120×120 orientable
5. embellecedor para predisposición a la impermeabilización a capa fina
6. sin hoja impermeabilizante
7. sifón extraíble para operaciones de limpieza
8. dry-spot, punto de drenaje para el agua filtrada por el suelo
9. salida vertical en ABS ø46/50/54
10. altura de la pavimentación 15÷30
11. espesor de losa H. 45

Nome	Tirana dry trap
Medidas	120×120 × ø46/50/54
Flujo de agua	22

OMP S.p.A.
Via XI Febbraio 18
I-25065 Lumezzane - Italy
VAT No: IT 00628500985

Office and delivery service
Via Industriale, 14 - I-25070 Bione - Italy
+39 0365 897941

omptea.eu - info@omptea.com
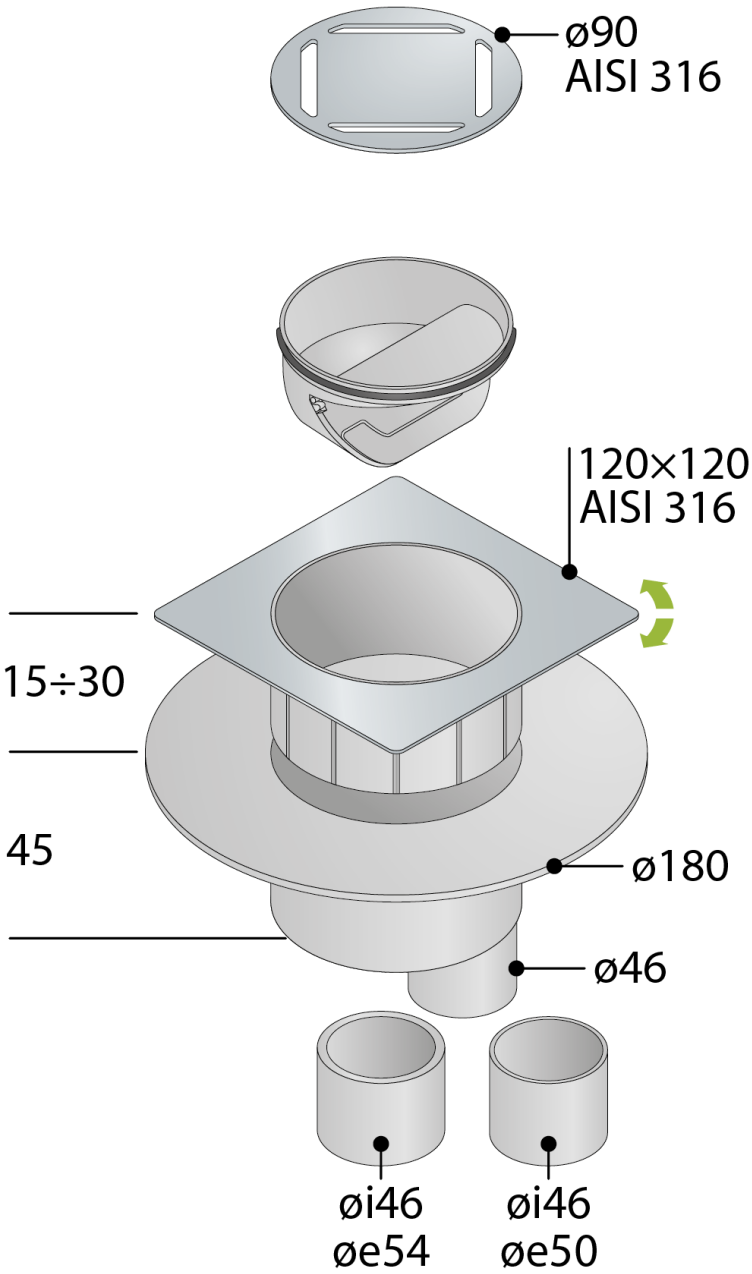
PHOTO GALLERY