OMP S.p.A.
Via XI Febbraio 18
I-25065 Lumezzane - Italy
VAT No: IT 00628500985
Office and delivery service
Via Industriale, 14 - I-25070 Bione - Italy
+39 0365 897941
omptea.eu - info@omptea.com

2655.595.8

ABS Bodenablauf geeignet für Dünnbettabdichtung

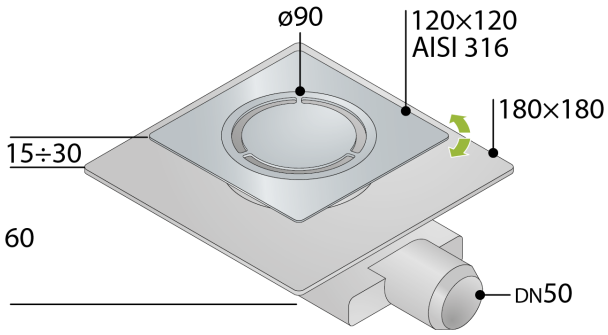

DESCRIZIONE DEL PRODOTTO

1. mit Geruchssperre
2. Edelstahl AISI316 Gitter und Rahmen höhenverstellbar
3. Gitter ø90 Modell Design
4. orientierbar Rahmen 120×120
5. Flansch für Dünnbettabdichtung geeignet
6. ohne Abdichtungsfolie
7. herausnehmbarer Geruchsverschluss zur regelmäßigen Reinigung
8. Dry-Spot, Entwässerungsstelle für vom Boden gesickerest Wasse
9. ABS Seitenausgang DN50
10. Fliesen Dicke 15÷30
11. Einbauhöhe unter dem Boden H. 60

Nome	Tirana dry trap
Abmessungen	120×120 × DN50
Wasserdurchflussmenge	22

OMP S.p.A.
Via XI Febbraio 18
I-25065 Lumezzane - Italy
VAT No: IT 00628500985

Office and delivery service
Via Industriale, 14 - I-25070 Bione - Italy
+39 0365 897941

omptea.eu - info@omptea.com
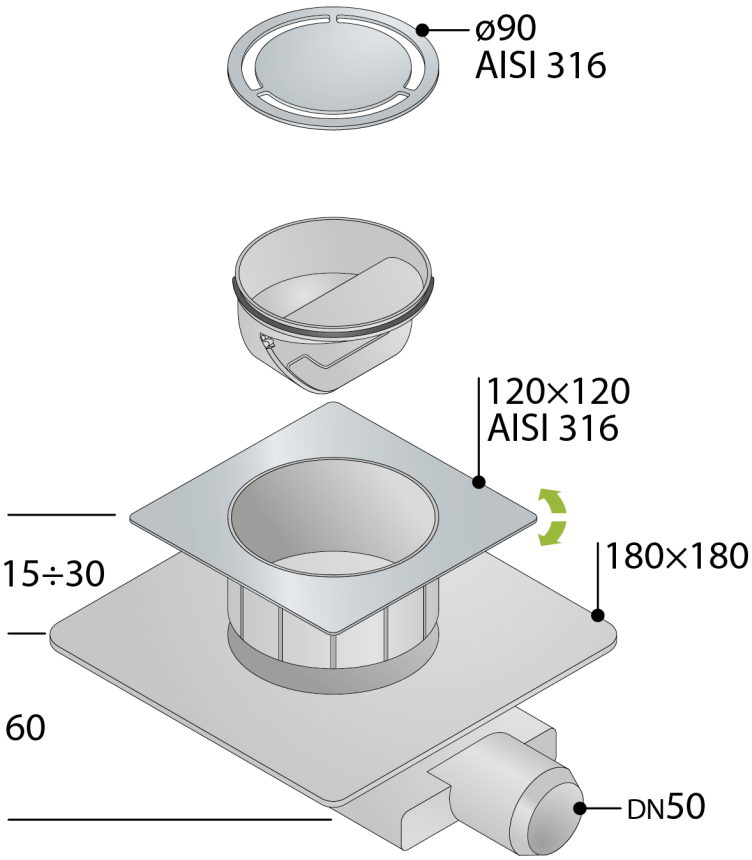
PHOTO GALLERY