OMP S.p.A.
Via XI Febbraio 18
I-25065 Lumezzane - Italy
VAT No: IT 00628500985
Office and delivery service
Via Industriale, 14 - I-25070 Bione - Italy
+39 0365 897941
omptea.eu - info@omptea.com

2662.492.8

ABS Bodenablauf geeignet für Dünnbettabdichtung

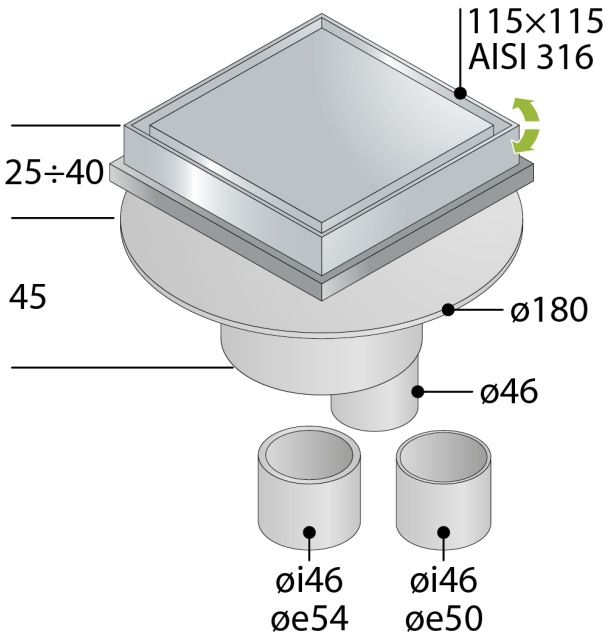

DESCRIZIONE DEL PRODOTTO

1. Edelstahl AISI316 Gitter und Rahmen höhenverstellbar
2. verfliesbares Gitter 100×100
3. orientierbar Rahmen 115×115
4. Flansch für Dünnbettabdichtung geeignet
5. ohne Abdichtungsfolie
6. herausnehmbarer Geruchsverschluss zur regelmäßigen Reinigung
7. Dry-Spot, Entwässerungsstelle für vom Boden gesickerest Wasse
8. ABS vertikaler Ausgang ø46/50/54
9. Fliesen Dicke 25÷40
10. Einbauhöhe unter dem Boden H. 45

Nome	Tirana
Abmessungen	115×115 × ø46/50/54
Wasserstandshöhe	30
Wasserdurchflussmenge	20

OMP S.p.A.
Via XI Febbraio 18
I-25065 Lumezzane - Italy
VAT No: IT 00628500985

Office and delivery service
Via Industriale, 14 - I-25070 Bione - Italy
+39 0365 897941

omptea.eu - info@omptea.com
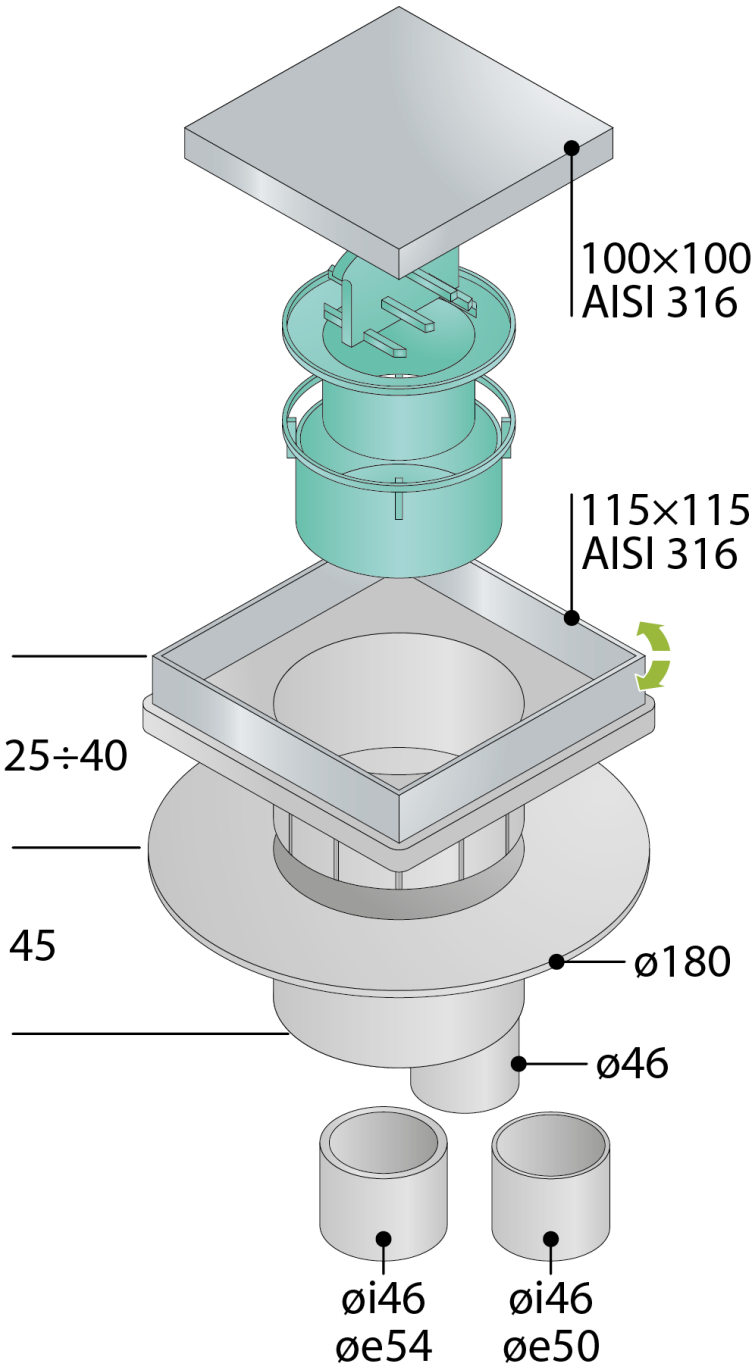
PHOTO GALLERY