OMP S.p.A.
Via XI Febbraio 18
I-25065 Lumezzane - Italy
VAT No: IT 00628500985
Office and delivery service
Via Industriale, 14 - I-25070 Bione - Italy
+39 0365 897941
omptea.eu - info@omptea.com

2662.591.8

Piletta sifoide per scarico a pavimento in ABS con predisposizione per impermeabilizzazione a letto sottile

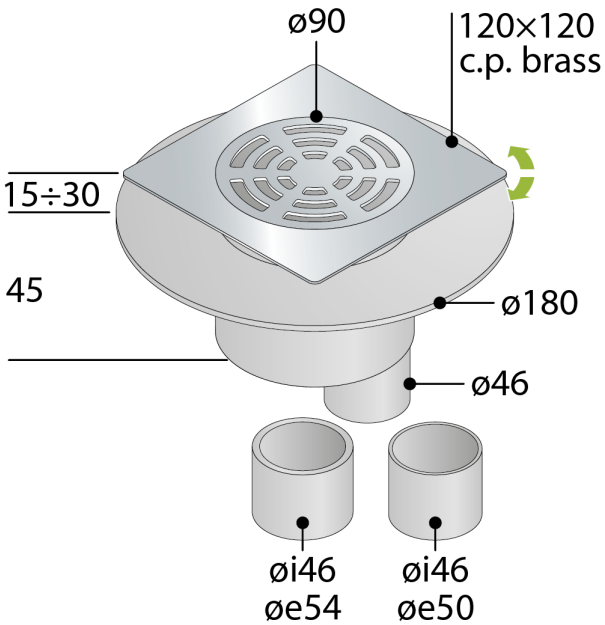

DESCRIZIONE DEL PRODOTTO

1. con sifone a secco
2. griglia e cornice in ottone cromato regolabili in altezza
3. griglia ø90 modello Standard
4. cornice 120×120 orientabile
5. flangia anti-infiltrazioni per predisposizione all'impermeabilizzazione a letto sottile
6. senza foglio di impermeabilizzazione
7. sifone estraibile per pulizie periodiche
8. dry-spot, punto di scolo per l'acqua filtrata dalla pavimentazione
9. uscita verticale in ABS ø46/50/54
10. altezza di pavimentazione 15÷30
11. ingombro sottotraccia H. 45

Nome	Tirana dry trap
Misure	120×120 × ø46/50/54
Portata	22

OMP S.p.A.
Via XI Febbraio 18
I-25065 Lumezzane - Italy
VAT No: IT 00628500985

Office and delivery service
Via Industriale, 14 - I-25070 Bione - Italy
+39 0365 897941

omptea.eu - info@omptea.com
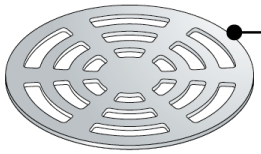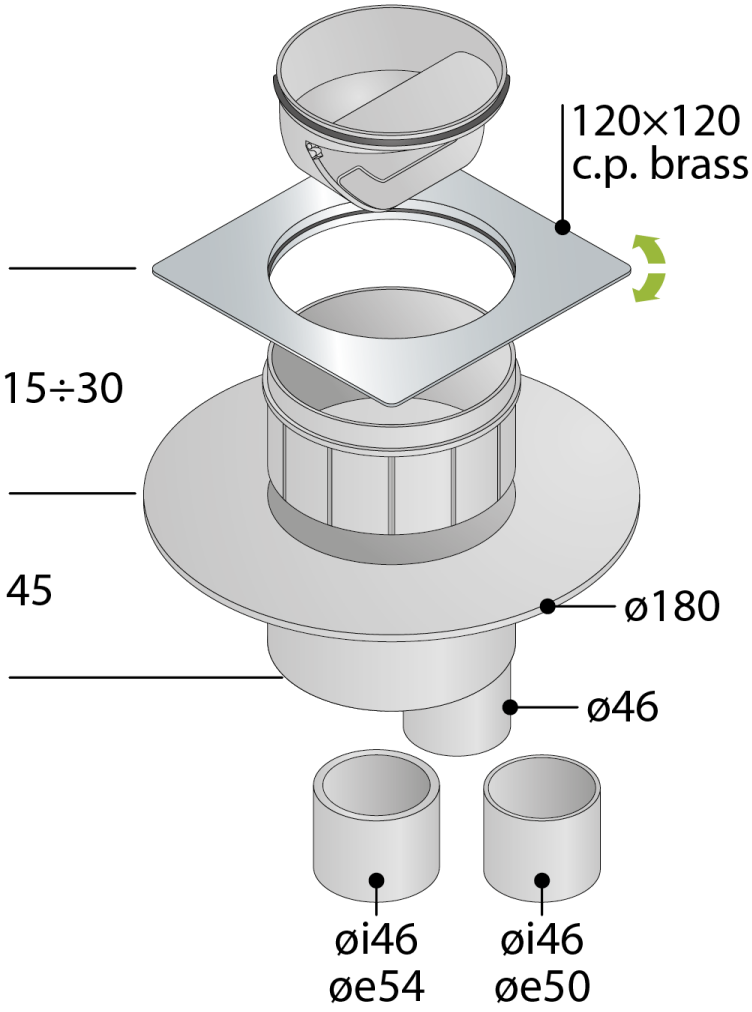
PHOTO GALLERY