OMP S.p.A.
Via XI Febbraio 18
I-25065 Lumezzane - Italy
VAT No: IT 00628500985
Office and delivery service
Via Industriale, 14 - I-25070 Bione - Italy
+39 0365 897941
omptea.eu - info@omptea.com

2662.592.8

Bonde de sol siphoïde en ABS conçue pour imperméabilisation en couche mince

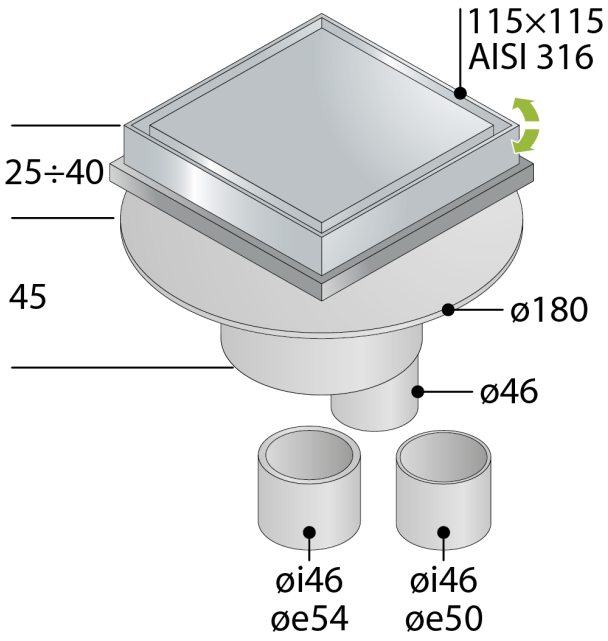

DESCRIZIONE DEL PRODOTTO

1. avec clapet anti-odeur
2. grille et cadre en acier inoxydable AISI316 réglable en hauteur
3. grille à carreler 100×100
4. cadre 115×115 orientable
5. collerette conçue pour recevoir la toile d'imperméabilisation en couche mince
6. sans toile imperméabilisante
7. siphon démontable pour les opérations périodiques d'entretien
8. dry-spot, point de drainage de l'eau filtrée par le revêtement
9. sortie verticale en ABS ø46/50/54
10. hauteur du revêtement 25÷40
11. encombrement dans la chape H. 45

Nome	Tirana dry trap
Mesures	115×115 × ø46/50/54
Débit	22

OMP S.p.A.
Via XI Febbraio 18
I-25065 Lumezzane - Italy
VAT No: IT 00628500985

Office and delivery service
Via Industriale, 14 - I-25070 Bione - Italy
+39 0365 897941

omptea.eu - info@omptea.com
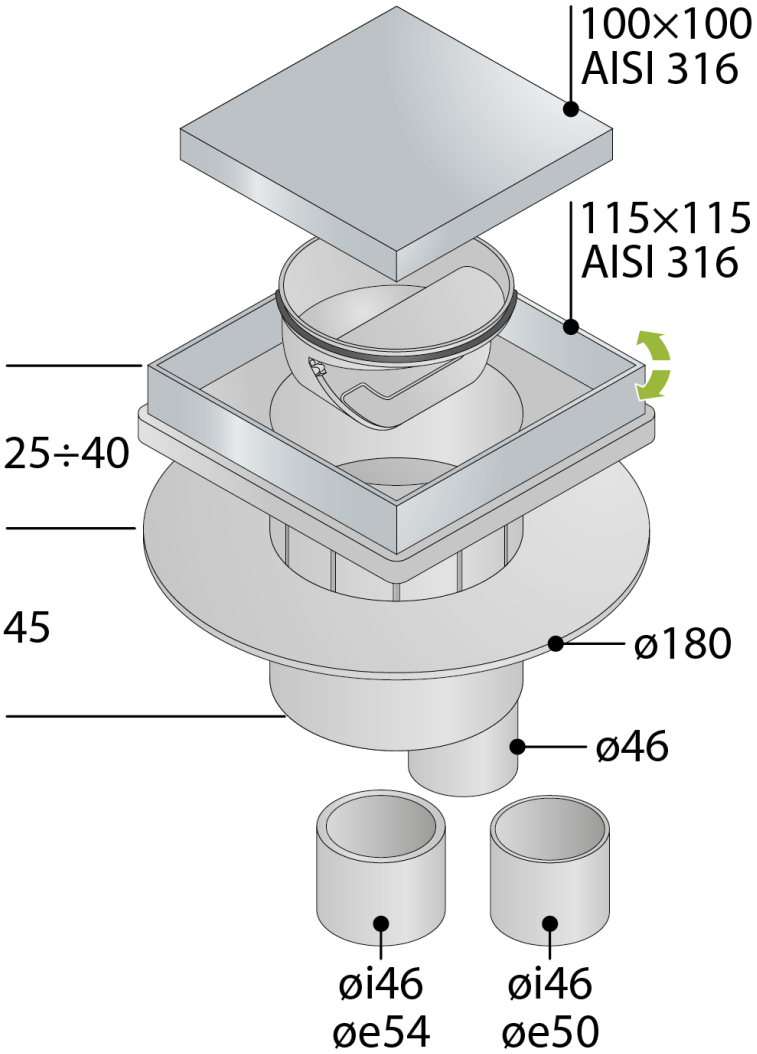
PHOTO GALLERY