OMP S.p.A.
Via XI Febbraio 18
I-25065 Lumezzane - Italy
VAT No: IT 00628500985
Office and delivery service
Via Industriale, 14 - I-25070 Bione - Italy
+39 0365 897941
omptea.eu - info@omptea.com

2662.691.8

Bote sifónico a pavimento en ABS con predisposición para impermeabilización a capa fina

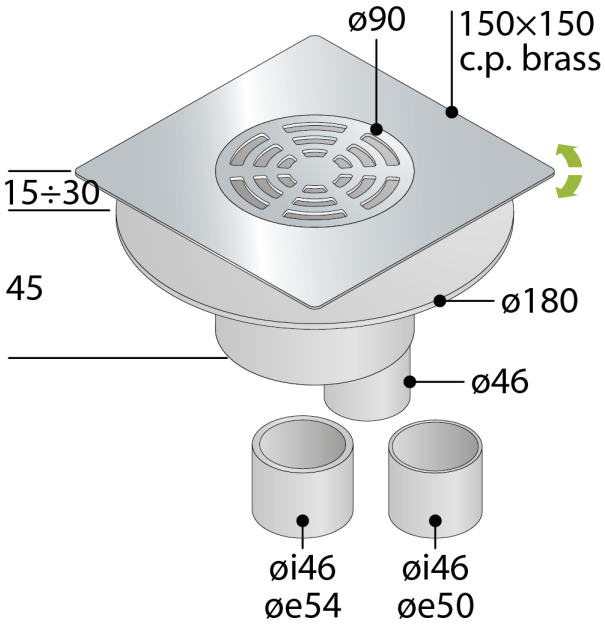

DESCRIZIONE DEL PRODOTTO

1. rejilla y marco en latón cromado regulable en altura
2. rejilla ø90 modelo Standard
3. marco 150×150 orientable
4. embellecedor para predisposición a la impermeabilización a capa fina
5. sin hoja impermeabilizante
6. sifón extraíble para operaciones de limpieza
7. dry-spot, punto de drenaje para el agua filtrada por el suelo
8. salida vertical en ABS ø46/50/54
9. altura de la pavimentación 15÷30
10. espesor de losa H. 45

Nome	Tirana
Medidas	150×150 × ø46/50/54
Cierre hidráulico	30
Flujo de agua	20

OMP S.p.A.
Via XI Febbraio 18
I-25065 Lumezzane - Italy
VAT No: IT 00628500985

Office and delivery service
Via Industriale, 14 - I-25070 Bione - Italy
+39 0365 897941

omptea.eu - info@omptea.com
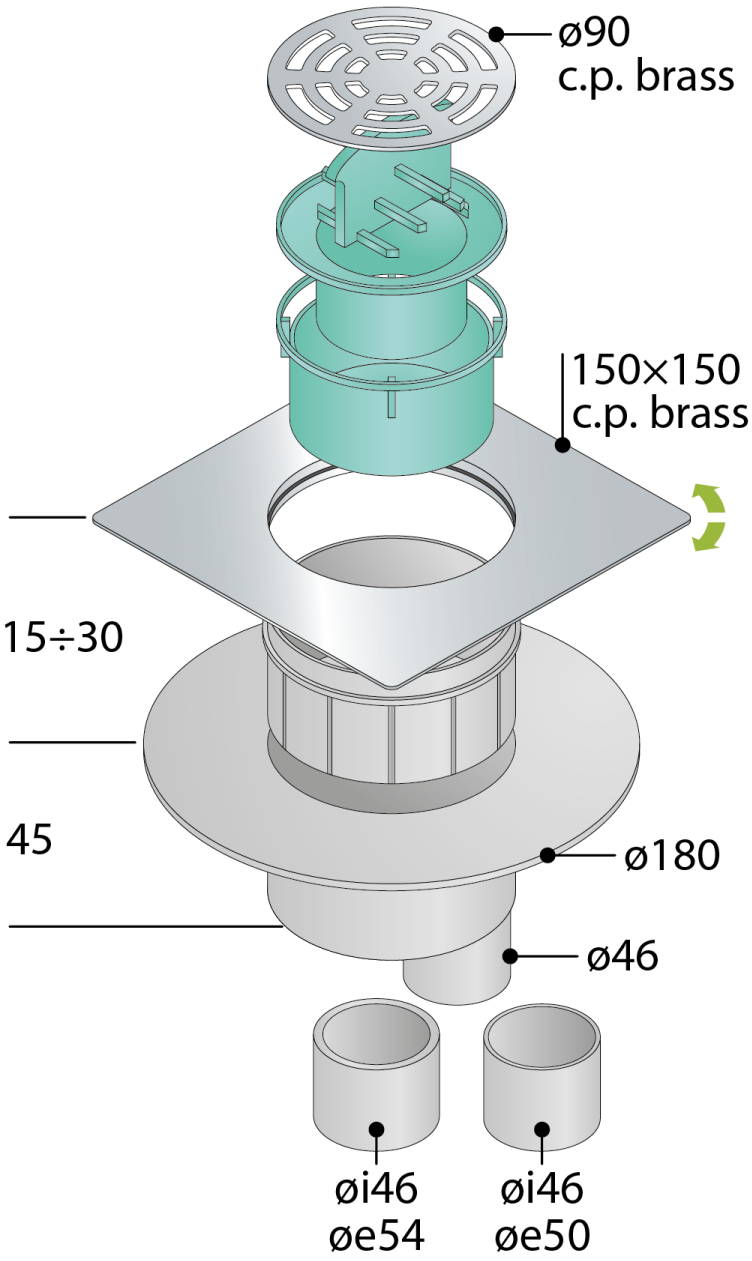
PHOTO GALLERY