OMP S.p.A.
Via XI Febbraio 18
I-25065 Lumezzane - Italy
VAT No: IT 00628500985
Office and delivery service
Via Industriale, 14 - I-25070 Bione - Italy
+39 0365 897941
omptea.eu - info@omptea.com

2662.792.8

ABS Bodenablauf geeignet für Dünnbettabdichtung

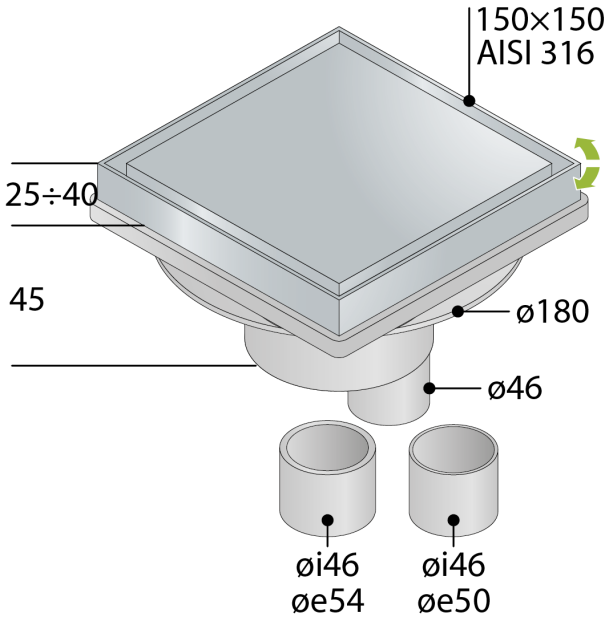

DESCRIZIONE DEL PRODOTTO

1. mit Geruchssperre
2. Edelstahl AISI316 Gitter und Rahmen höhenverstellbar
3. verfliesbares Gitter 130×130
4. orientierbar Rahmen 150×150
5. Flansch für Dünnbettabdichtung geeignet
6. ohne Abdichtungsfolie
7. herausnehmbarer Geruchsverschluss zur regelmäßigen Reinigung
8. Dry-Spot, Entwässerungsstelle für vom Boden gesickerest Wasse
9. ABS vertikaler Ausgang ø46/50/54
10. Fliesen Dicke 25÷40
11. Einbauhöhe unter dem Boden H. 45

Nome	Tirana dry trap
Abmessungen	150×150 × ø46/50/54
Wasserdurchflussmenge	20

OMP S.p.A.
Via XI Febbraio 18
I-25065 Lumezzane - Italy
VAT No: IT 00628500985

Office and delivery service
Via Industriale, 14 - I-25070 Bione - Italy
+39 0365 897941

omptea.eu - info@omptea.com
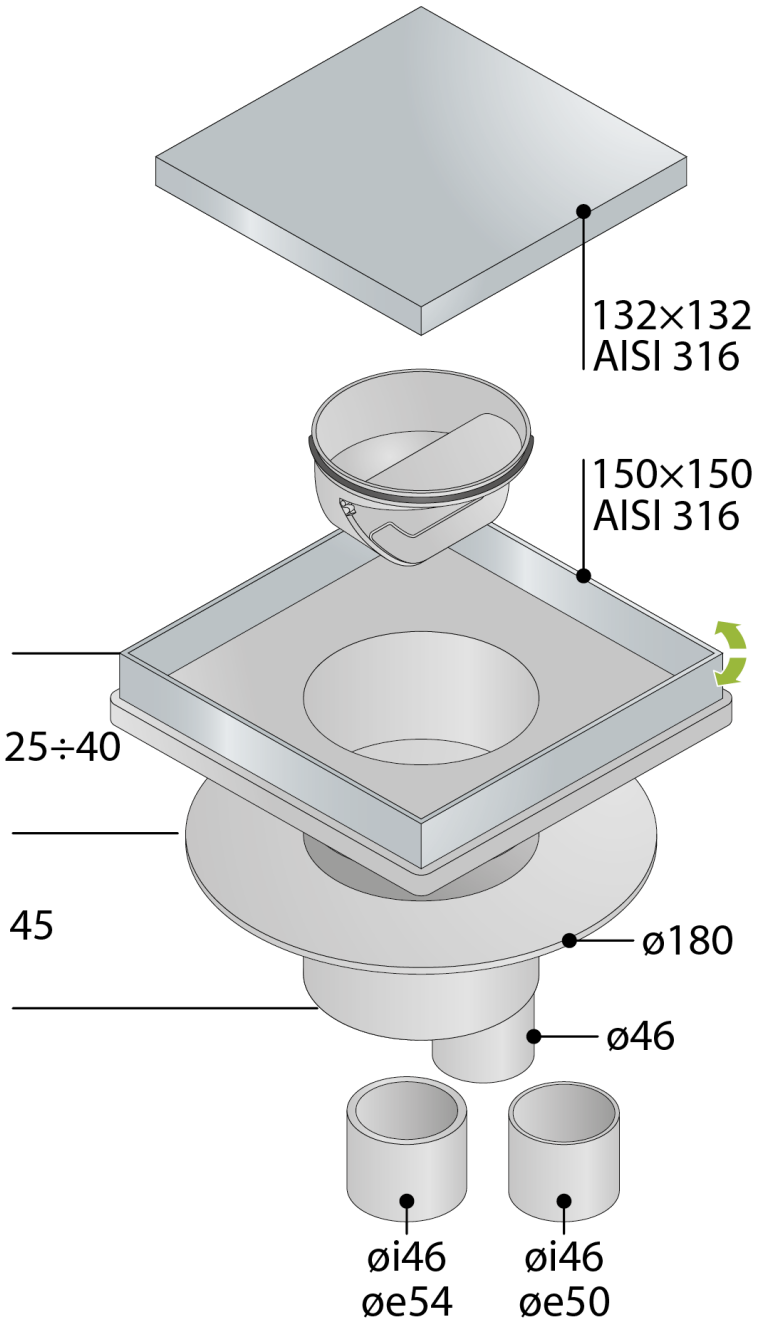
PHOTO GALLERY