OMP S.p.A.
Via XI Febbraio 18
I-25065 Lumezzane - Italy
VAT No: IT 00628500985
Office and delivery service
Via Industriale, 14 - I-25070 Bione - Italy
+39 0365 897941
omptea.eu - info@omptea.com

2665.291.8

Bonde de sol siphoïde en ABS conçue pour imperméabilisation en couche mince

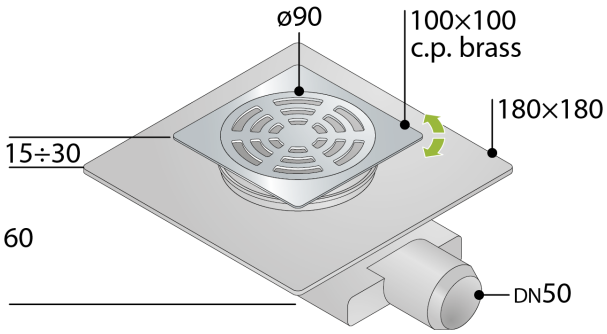

DESCRIZIONE DEL PRODOTTO

1. grille et cadre en laiton chromé réglable en hauteur
2. grille ø90 modèle Standard
3. cadre 100×100 orientable
4. collerette conçue pour recevoir la toile d'imperméabilisation en couche mince
5. sans toile imperméabilisante
6. siphon démontable pour les opérations périodiques d'entretien
7. dry-spot, point de drainage de l'eau filtrée par le revêtement
8. sortie latéral DN50 en ABS
9. hauteur du revêtement 15÷30
10. encombrement dans la chape H. 60

Nome	Tirana
Mesures	100×100 × DN50
Garde d'eau	30
Débit	27

OMP S.p.A.
Via XI Febbraio 18
I-25065 Lumezzane - Italy
VAT No: IT 00628500985

Office and delivery service
Via Industriale, 14 - I-25070 Bione - Italy
+39 0365 897941

omptea.eu - info@omptea.com
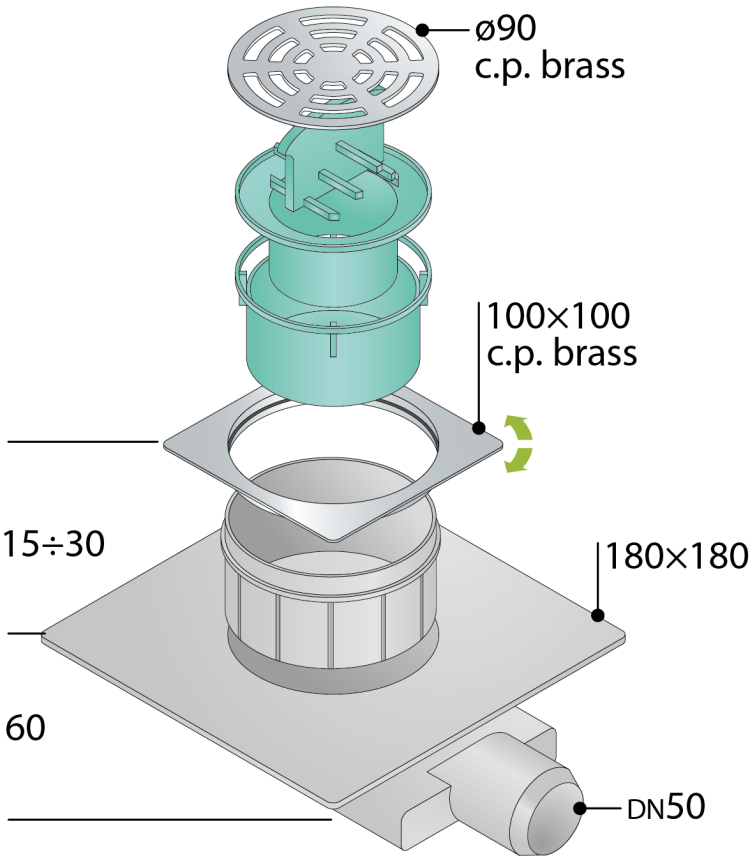
PHOTO GALLERY