OMP S.p.A.
Via XI Febbraio 18
I-25065 Lumezzane - Italy
VAT No: IT 00628500985
Office and delivery service
Via Industriale, 14 - I-25070 Bione - Italy
+39 0365 897941
omptea.eu - info@omptea.com

2665.391.8

Bonde de sol siphoïde en ABS conçue pour imperméabilisation en couche mince

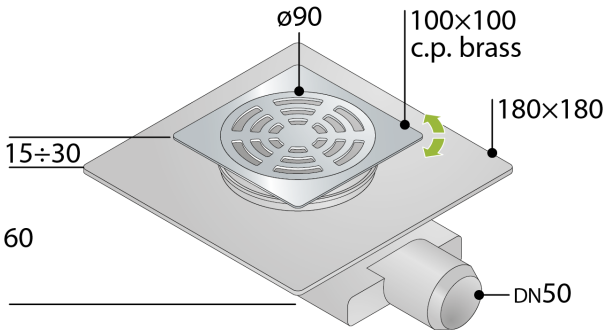

DESCRIZIONE DEL PRODOTTO

1. avec clapet anti-odeur
2. grille et cadre en laiton chromé réglable en hauteur
3. grille ø90 modèle Standard
4. cadre 100×100 orientable
5. collerette conçue pour recevoir la toile d'imperméabilisation en couche mince
6. sans toile imperméabilisante
7. siphon démontable pour les opérations périodiques d'entretien
8. dry-spot, point de drainage de l'eau filtrée par le revêtement
9. sortie latéral DN50 en ABS
10. hauteur du revêtement 15÷30
11. encombrement dans la chape H. 60

Nome	Tirana dry trap
Mesures	100×100 × DN50
Débit	22

OMP S.p.A.
Via XI Febbraio 18
I-25065 Lumezzane - Italy
VAT No: IT 00628500985

Office and delivery service
Via Industriale, 14 - I-25070 Bione - Italy
+39 0365 897941

omptea.eu - info@omptea.com
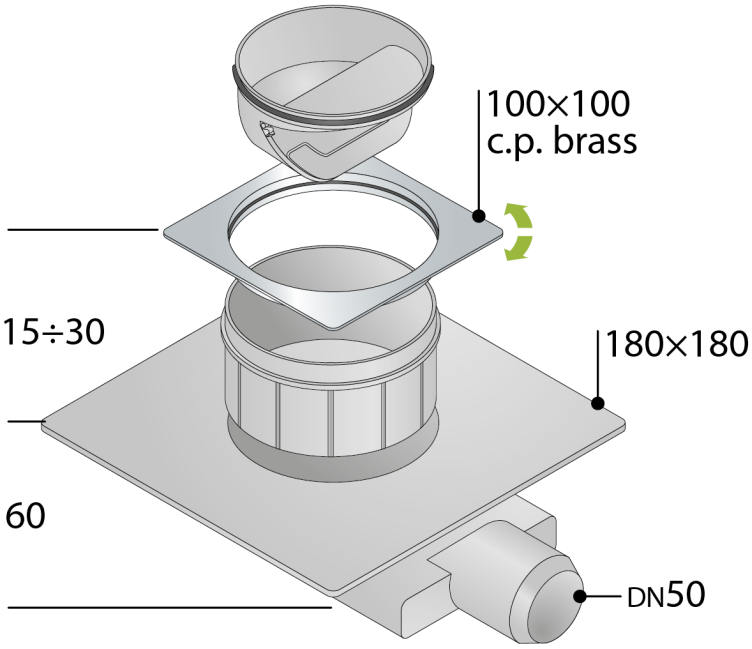
PHOTO GALLERY