OMP S.p.A.
Via XI Febbraio 18
I-25065 Lumezzane - Italy
VAT No: IT 00628500985
Office and delivery service
Via Industriale, 14 - I-25070 Bione - Italy
+39 0365 897941
omptea.eu - info@omptea.com

2665.495.8

ABS Bodenablauf geeignet für Dünnbettabdichtung

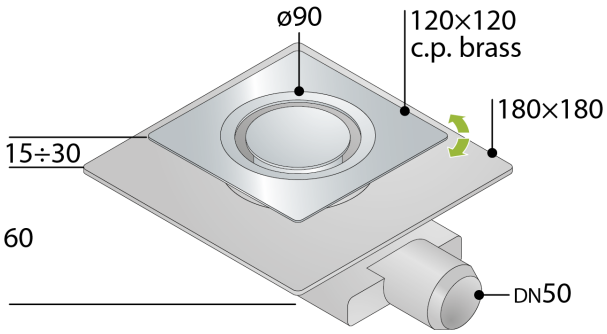

DESCRIZIONE DEL PRODOTTO

1. Ms-ver. Gitter und Rahmen höhenverstellbar
2. Gitter ø90 Modell Design
3. orientierbar Rahmen 120×120
4. Flansch für Dünnbettabdichtung geeignet
5. ohne Abdichtungsfolie
6. herausnehmbarer Geruchsverschluss zur regelmäßigen Reinigung
7. Dry-Spot, Entwässerungsstelle für vom Boden gesickerest Wasse
8. ABS Seitenausgang DN50
9. Fliesen Dicke 15÷30
10. Einbauhöhe unter dem Boden H. 60

Nome	Tirana
Abmessungen	120×120 × DN50
Wasserstandshöhe	30
Wasserdurchflussmenge	24

OMP S.p.A.
Via XI Febbraio 18
I-25065 Lumezzane - Italy
VAT No: IT 00628500985

Office and delivery service
Via Industriale, 14 - I-25070 Bione - Italy
+39 0365 897941

omptea.eu - info@omptea.com
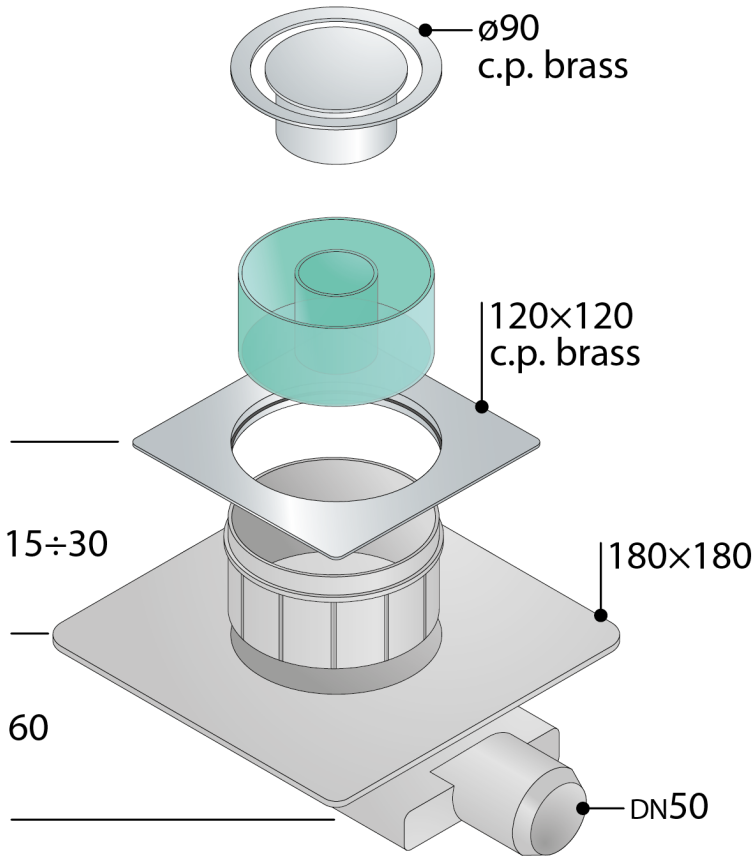
PHOTO GALLERY