OMP S.p.A.
Via XI Febbraio 18
I-25065 Lumezzane - Italy
VAT No: IT 00628500985
Office and delivery service
Via Industriale, 14 - I-25070 Bione - Italy
+39 0365 897941
omptea.eu - info@omptea.com

2665.495.8

Piletta sifoide per scarico a pavimento in ABS con predisposizione per impermeabilizzazione a letto sottile

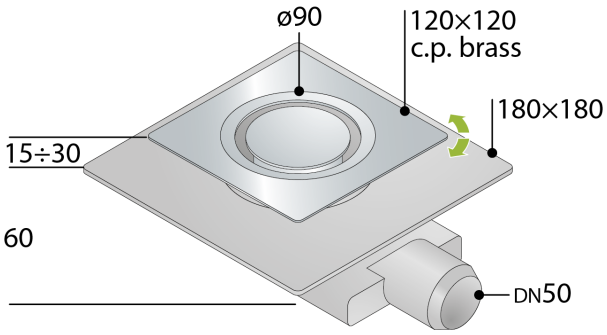

DESCRIZIONE DEL PRODOTTO

1. griglia e cornice in ottone cromato regolabili in altezza
2. griglia ø90 modello Design
3. cornice 120×120 orientabile
4. flangia anti-infiltrazioni per predisposizione all'impermeabilizzazione a letto sottile
5. senza foglio di impermeabilizzazione
6. sifone estraibile per pulizie periodiche
7. dry-spot, punto di scolo per l'acqua filtrata dalla pavimentazione
8. uscita laterale DN50 in ABS
9. altezza di pavimentazione 15÷30
10. ingombro sottotraccia H. 60

Nome	Tirana
Misure	120×120 × DN50
Sifonatura	30
Portata	24

OMP S.p.A.
Via XI Febbraio 18
I-25065 Lumezzane - Italy
VAT No: IT 00628500985

Office and delivery service
Via Industriale, 14 - I-25070 Bione - Italy
+39 0365 897941

omptea.eu - info@omptea.com
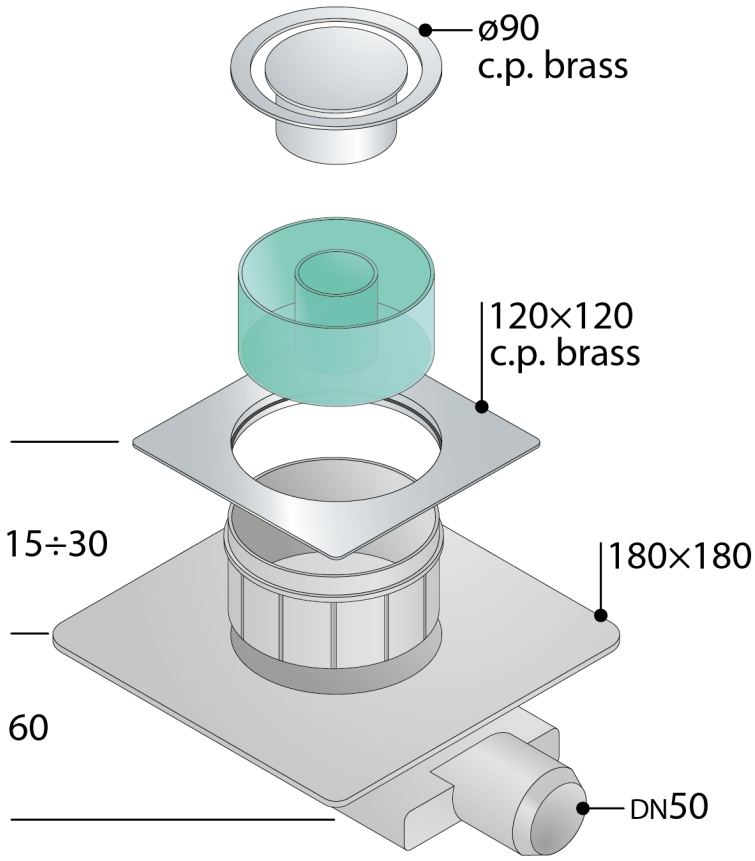
PHOTO GALLERY