OMP S.p.A.
Via XI Febbraio 18
I-25065 Lumezzane - Italy
VAT No: IT 00628500985
Office and delivery service
Via Industriale, 14 - I-25070 Bione - Italy
+39 0365 897941
omptea.eu - info@omptea.com

271.181.8

Vidage pour douche à l'italienne en ABS avec imperméabilisation par toile en PVC

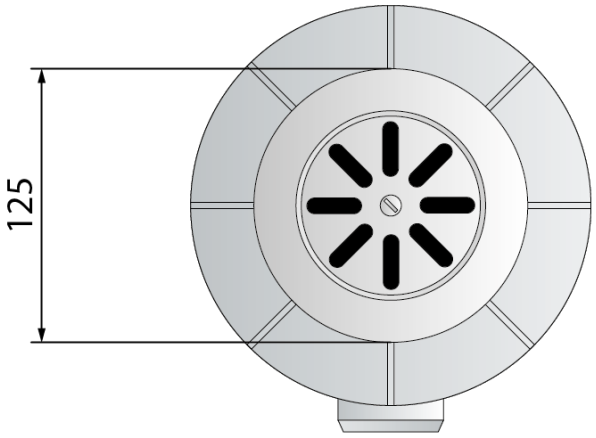

DESCRIZIONE DEL PRODOTTO

1. grille inox ø125
2. imperméabilisation par toile en PVC 1500×1800
3. siphon démontable pour les opérations périodiques d'entretien
4. sortie latéral DN50 en ABS
5. hauteur du revêtement 40÷60
6. encombrement dans la chape H. 110

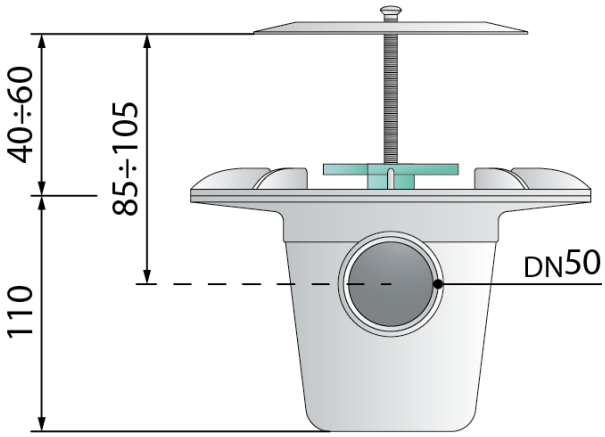

Nome	Gully
Mesures	ø125×DN50
Garde d'eau	50
Débit	53
Certifications	Produit conforme aux normes européennes EN1253

OMP S.p.A.
Via XI Febbraio 18
I-25065 Lumezzane - Italy
VAT No: IT 00628500985

Office and delivery service
Via Industriale, 14 - I-25070 Bione - Italy
+39 0365 897941

omptea.eu - info@omptea.com

PHOTO GALLERY