OMP S.p.A.
Via XI Febbraio 18
I-25065 Lumezzane - Italy
VAT No: IT 00628500985
Office and delivery service
Via Industriale, 14 - I-25070 Bione - Italy
+39 0365 897941
omptea.eu - info@omptea.com

271.421.8

Pozzetto per doccia a pavimento in ABS con impermeabilizzazione tramite foglio in PVC

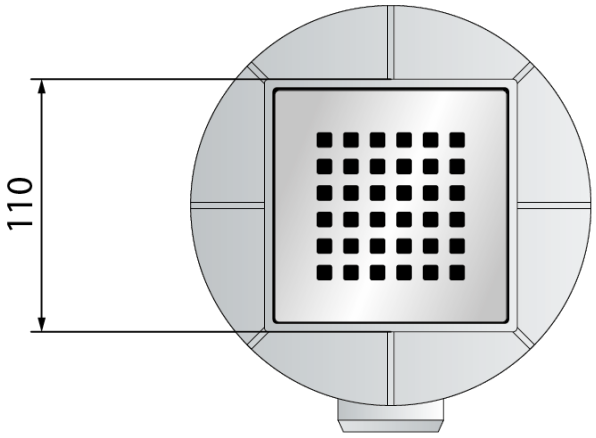

DESCRIZIONE DEL PRODOTTO

1. griglia 110×110 in metallo cromato
2. impermeabilizzazione con foglio in PVC 1200×1200
3. sifone estraibile per pulizie periodiche
4. uscita laterale DN50 in ABS
5. altezza di pavimentazione 40÷60
6. ingombro sottotraccia H. 110

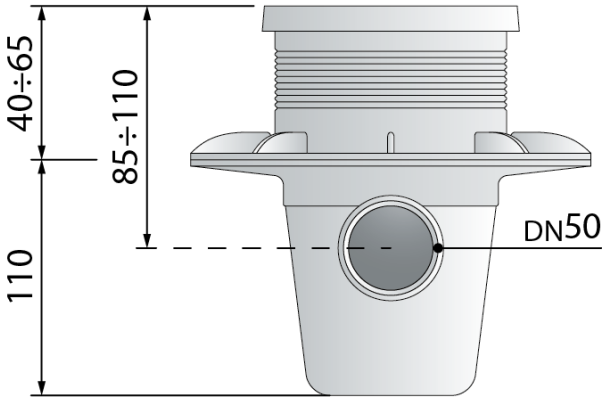

Nome	Gully Q
Misure	110×110 × DN50
Sifonatura	50
Portata	45
Certificazioni	Prodotto conforme alla norma europea EN1253

OMP S.p.A.
Via XI Febbraio 18
I-25065 Lumezzane - Italy
VAT No: IT 00628500985

Office and delivery service
Via Industriale, 14 - I-25070 Bione - Italy
+39 0365 897941

omptea.eu - info@omptea.com
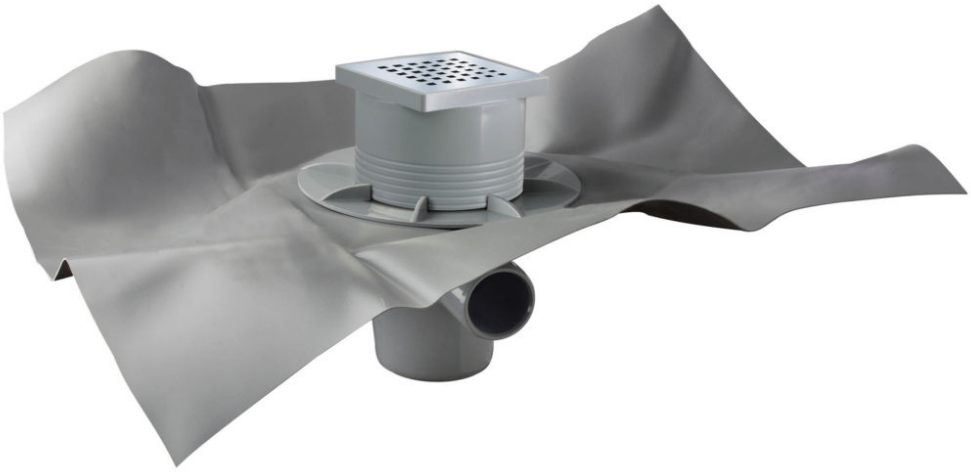
PHOTO GALLERY