OMP S.p.A.
Via XI Febbraio 18
I-25065 Lumezzane - Italy
VAT No: IT 00628500985

**Office and delivery service**
Via Industriale, 14 - I-25070 Bione - Italy
+39 0365 897941

omptea.eu - info@omptea.com

# 275.003.8

## PEHD Bodenablauf

### DESCRIZIONE DEL PRODOTTO

1. 3 Eingangs ø40
2. Ausgang ø50
3. H. 200
4. mit Schutz

**Abmessungen** ø100×ø50

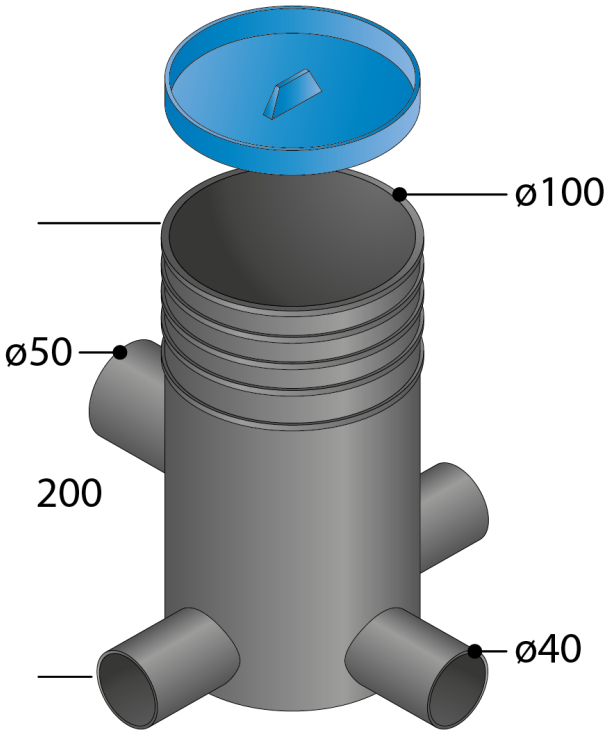

OMP S.p.A.
Via XI Febbraio 18
I-25065 Lumezzane - Italy
VAT No: IT 00628500985

**Office and delivery service**
Via Industriale, 14 - I-25070 Bione - Italy
+39 0365 897941

omptea.eu - info@omptea.com
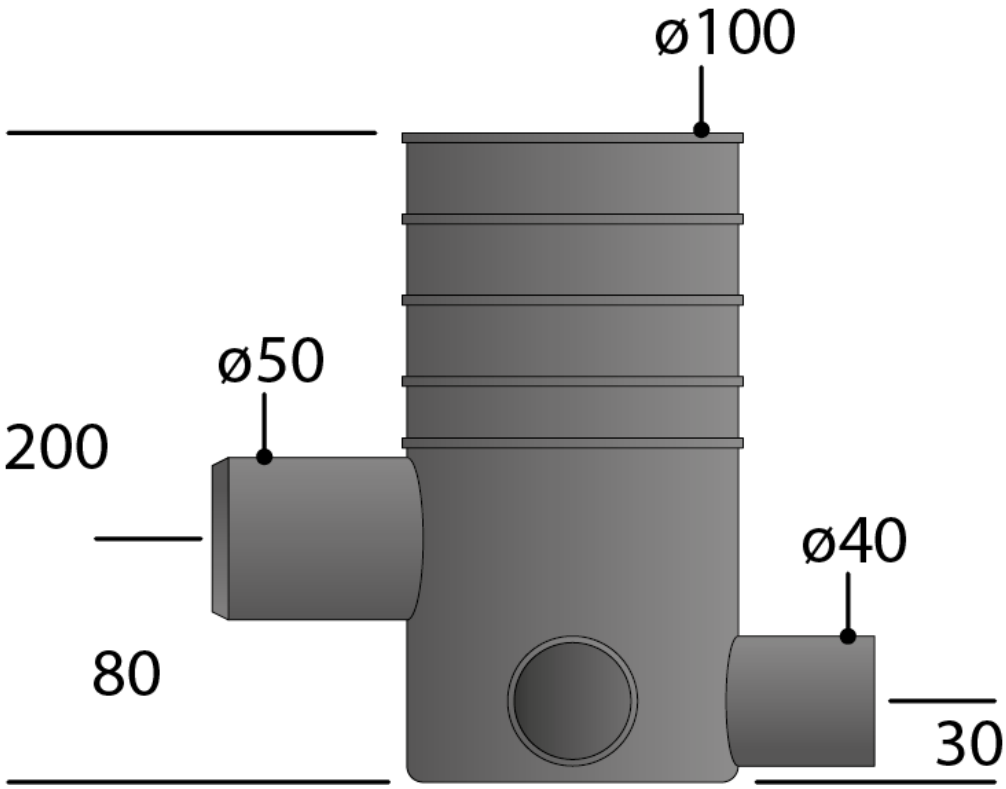
**PHOTO GALLERY**