OMP S.p.A.
Via XI Febbraio 18
I-25065 Lumezzane - Italy
VAT No: IT 00628500985

Office and delivery service
Via Industriale, 14 - I-25070 Bione - Italy
+39 0365 897941

omptea.eu - info@omptea.com

2755.401.8

ABS Bodenablauf

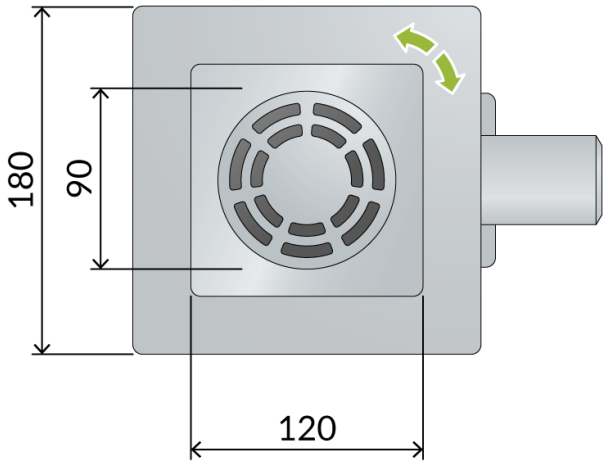

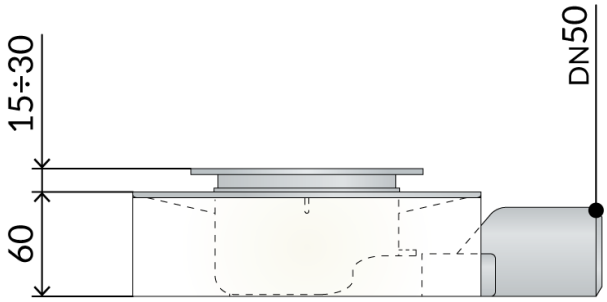

DESCRIZIONE DEL PRODOTTO

1. Edelstahl AISI316 Gitter und Rahmen höhenverstellbar
2. Gitter ø90 Modell Standard
3. orientierbar Rahmen 120×120
4. perimetrische Abdichtung des Ablaufs
5. herausnehmbarer Geruchsverschluss zur regelmäßigen Reinigung
6. EPS-Sockel für Siphongehäuse und Schallschutz
7. Deckel/Schutz für die Baustelle
8. Dry-Spot, Entwässerungsstelle für vom Boden gesickerest Wasse
9. ABS Seitenausgang DN50
10. Fliesen Dicke 15÷30
11. Einbauhöhe unter dem Boden H. 60

Nome	Tirana evo
Misura-HM	60
Misura-HT	15÷30
Wasserdurchflussmenge	27
Wasserstandshöhe	30
Abmessungen	120×120 × DN50

OMP S.p.A.
Via XI Febbraio 18
I-25065 Lumezzane - Italy
VAT No: IT 00628500985

Office and delivery service
Via Industriale, 14 - I-25070 Bione - Italy
+39 0365 897941

omptea.eu - info@omptea.com
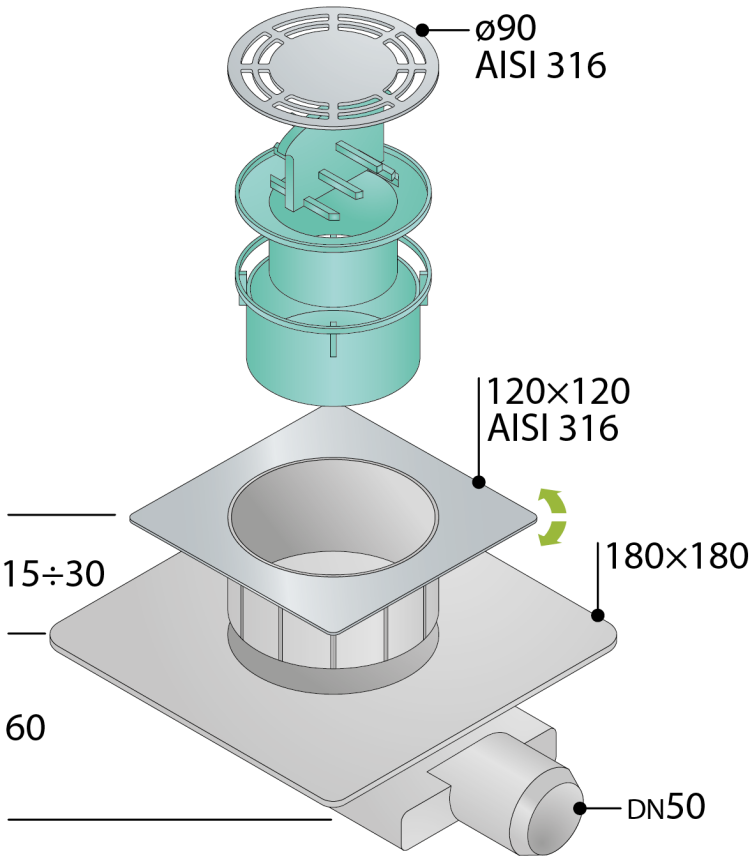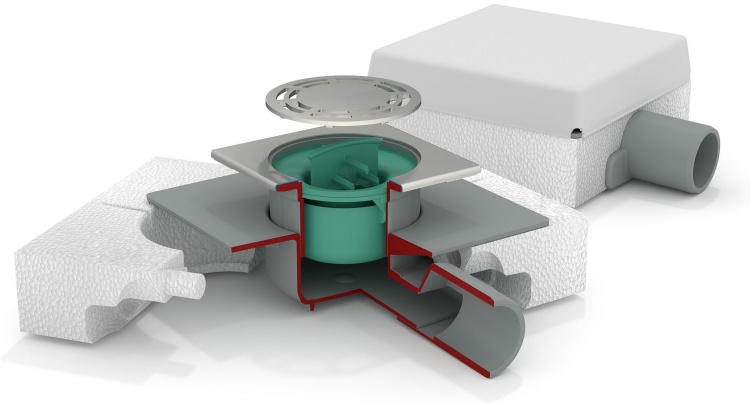
PHOTO GALLERY