OMP S.p.A.
Via XI Febbraio 18
I-25065 Lumezzane - Italy
VAT No: IT 00628500985
Office and delivery service
Via Industriale, 14 - I-25070 Bione - Italy
+39 0365 897941
omptea.eu - info@omptea.com

2755.405.8

Bonde de sol siphoïde en ABS

DESCRIZIONE DEL PRODOTTO

1. grille et cadre en acier inoxydable AISI316 réglable en hauteur
2. grille ø90 modèle Design
3. cadre 120×120 orientable
4. imperméabilisation périmétrique du vidage
5. siphon démontable pour les opérations périodiques d'entretien
6. base en EPS pour le logement du siphon et l'insonorisation
7. couvercle de protection pour chantier
8. dry-spot, point de drainage de l'eau filtrée par le revêtement
9. sortie latéral DN50 en ABS
10. hauteur du revêtement 15÷30
11. encombrement dans la chape H. 60

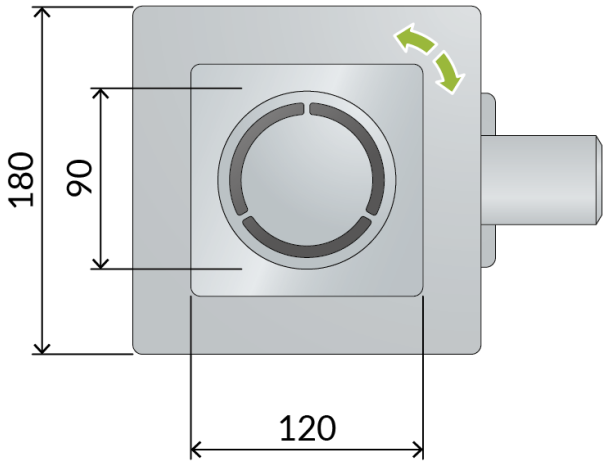

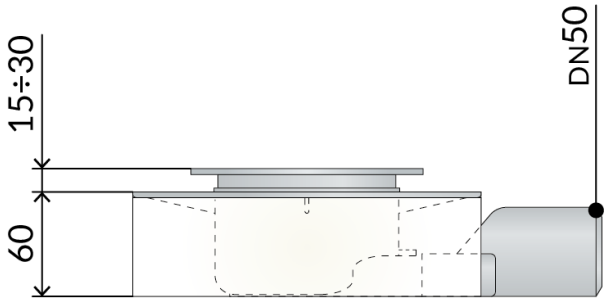

Nome	Tirana evo
Misura-HM	60
Misura-HT	15÷30
Débit	27
Garde d'eau	30
Mesures	120×120 × DN50

OMP S.p.A.
Via XI Febbraio 18
I-25065 Lumezzane - Italy
VAT No: IT 00628500985

Office and delivery service
Via Industriale, 14 - I-25070 Bione - Italy
+39 0365 897941

omptea.eu - info@omptea.com
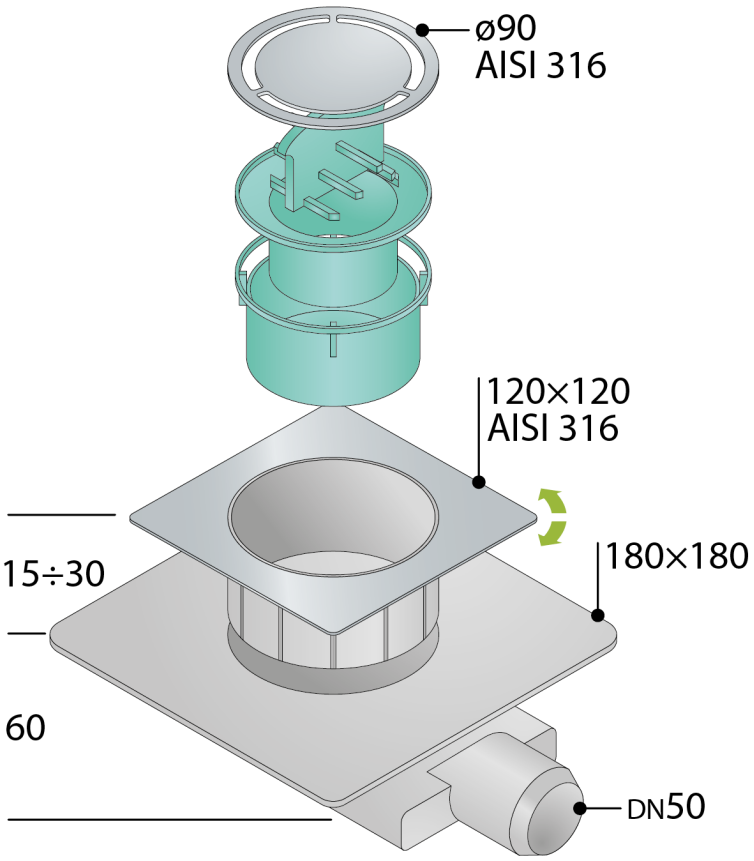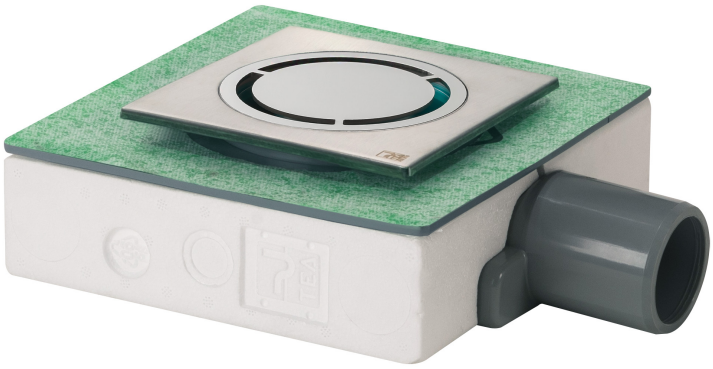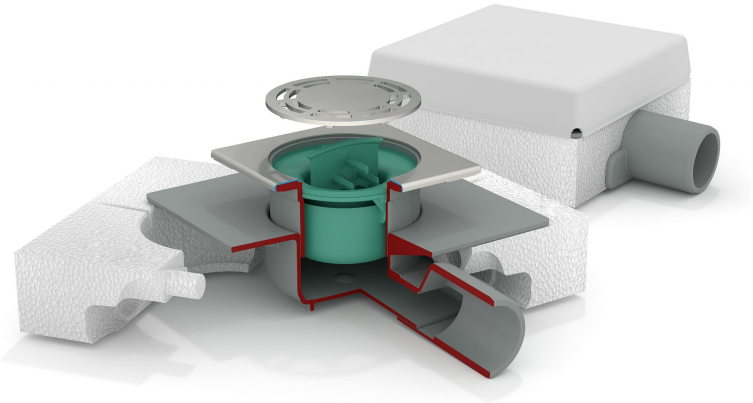
PHOTO GALLERY