OMP S.p.A.
Via XI Febbraio 18
I-25065 Lumezzane - Italy
VAT No: IT 00628500985
Office and delivery service
Via Industriale, 14 - I-25070 Bione - Italy
+39 0365 897941
omptea.eu - info@omptea.com

2755.406.8

Sumidero en ABS

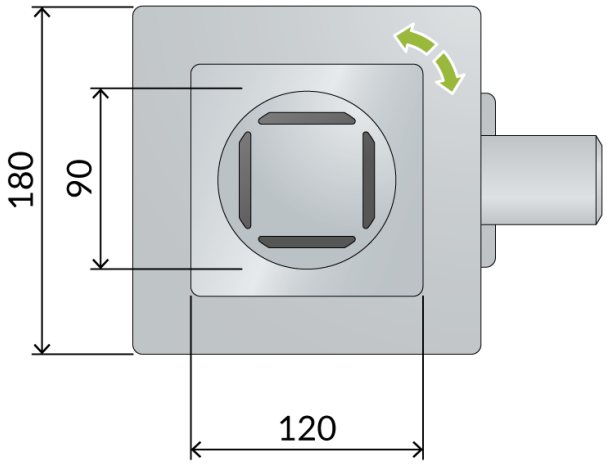

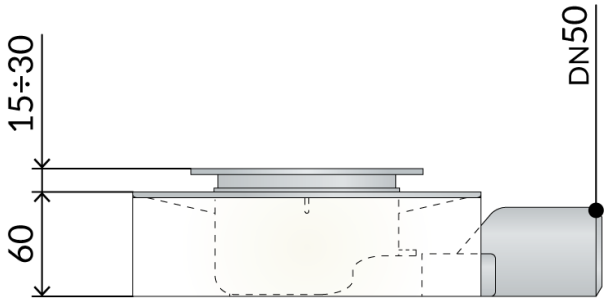

DESCRIZIONE DEL PRODOTTO

1. rejilla y marco en acero inoxidable AISI316 regulable en altura
2. rejilla ø90 modelo Square
3. marco 120×120 orientable
4. impermeabilización perimetral del desagüe
5. sifón extraíble para operaciones de limpieza
6. base de EPS para alojar el sifón y la insonorización acústica
7. tapa/protección para obra
8. dry-spot, punto de drenaje para el agua filtrada por el suelo
9. salida lateral DN50 en ABS
10. altura de la pavimentación 15÷30
11. espesor de losa H. 60

Nome	Tirana evo
Misura-HM	60
Misura-HT	15÷30
Flujo de agua	27
Cierre hidráulico	30
Medidas	120×120 × DN50

OMP S.p.A.
Via XI Febbraio 18
I-25065 Lumezzane - Italy
VAT No: IT 00628500985

Office and delivery service
Via Industriale, 14 - I-25070 Bione - Italy
+39 0365 897941

omptea.eu - info@omptea.com
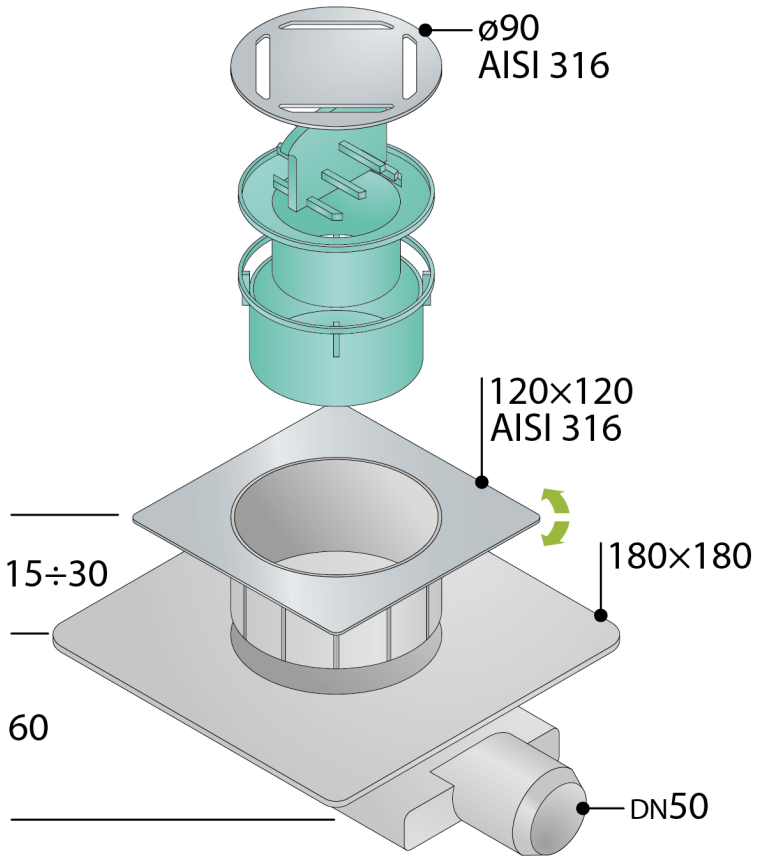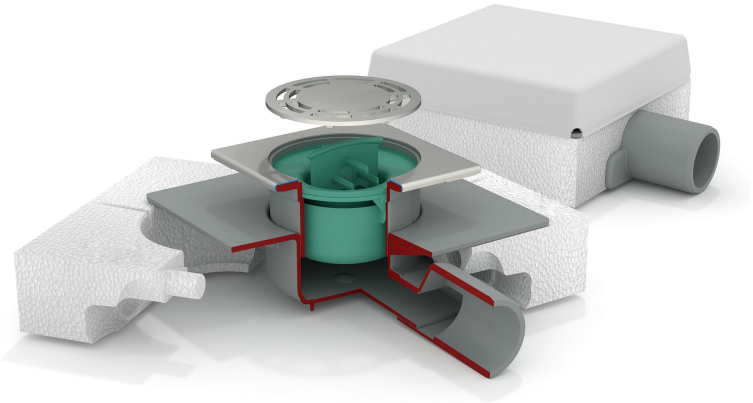
PHOTO GALLERY