OMP S.p.A.
Via XI Febbraio 18
I-25065 Lumezzane - Italy
VAT No: IT 00628500985

**Office and delivery service**
Via Industriale, 14 - I-25070 Bione - Italy
+39 0365 897941

omptea.eu - info@omptea.com

# 276.273.8

## PEHD Bodenablauf für Keller und Terrassen

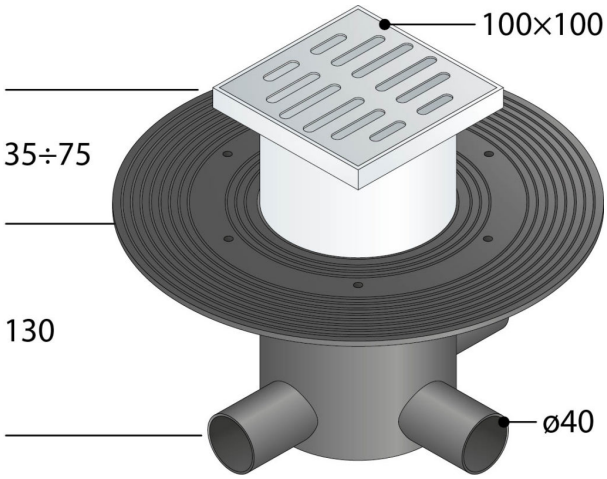


### DESCRIZIONE DEL PRODOTTO

1. Edelstahl Gitter 100×100
2. Flansch für PVC Abdichtungsfolie geeignet
3. ohne Abdichtungsfolie
4. 3 Eingangs ø40
5. Ausgang ø50
6. H. 130

| | |
|---|---|
| **Nome** | 4-In |
| **Abmessungen** | 100×100×ø50 |
| **Wasserstandshöhe** | 50 |
| **Wasserdurchflussmenge** | 34 |

OMP S.p.A.
Via XI Febbraio 18
I-25065 Lumezzane - Italy
VAT No: IT 00628500985

**Office and delivery service**
Via Industriale, 14 - I-25070 Bione - Italy
+39 0365 897941

omptea.eu - info@omptea.com

## PHOTO GALLERY